SPL

Радиаторы SPL

Ассортиментный каталог



О компании

SPL — это собственное производство, подбор, разработка, комплексные поставки, а также монтаж и сервисное обслуживание оборудования для инженерных систем и коммуникаций, в том числе водоснабжения, отопления и холодоснабжения.

Эксперты нашей компании сотрудничают с ведущими научными кадрами. Это позволяет предлагать клиентам новейшее оборудование, повышая надежность и эффективность промышленных, административных и жилых объектов.

Мы постоянно следим за развитием современных технологий и стремимся к оперативному внедрению инноваций

Видео о компании
Длительность: 0:56 мин



Письмо руководителя направления SPL



Наша компания — это профессиональная и слаженно работающая команда. Все сотрудники направления SPL могут не только проконсультировать по вопросам подбора продукции, но и, главное, услышать каждого клиента и найти оптимальное для него решение.

Наше производство — это высококлассные специалисты, которые продумывают каждую деталь. Благодаря им оборудование в вашем доме будет работать эффективно и безотказно.

Мы уверены в качестве каждого изделия SPL, поэтому предоставляем длительную гарантию на всю выпускаемую нами продукцию. Наши партнеры знают, что любой проект будет выполнен качественно и завершен в установленный срок.

Мы прошли большой путь и гордимся своими реализованными объектами, а также отзывами благодарных клиентов. Уверены, что, приобретая оборудование SPL для своего дома, вы будете много лет довольны своим выбором.

Зиновьева Майя Эдуардовна



Содержание

О компании 01
Письмо руководителя направления SPL 03
Стальные панельные радиаторы CC / CV 05
Биметаллические секционные радиаторы BM 49
Алюминиевые радиаторы AL 57
Комплектующие к радиаторам 65
Контакты 72

I SPL CC / CV

Стальные панельные радиаторы



SPL CC(H) / CV(H)

Стальные панельные радиаторы CC(H) / CV(H) отвечают европейским и российским стандартам. Они предназначены для использования в закрытых системах теплоснабжения, устойчивы к коррозии. Подходят для систем с принудительной или естественной циркуляцией теплоносителя.

Радиаторы SPL CC(H) / CV(H) выполнены из высококачественной стали и окрашены в RAL 9016. Они представляют собой конструкцию из конвекционного оребрения, профильных поверхностей с боковыми накладками и верхней закрывающей решетки.

Стальные панельные радиаторы изготавливаются в соответствии с ГОСТ 31311. Соответствуют требованиям СП 60.13330.2020

В линейке стальных панельных радиаторов представлены модели в гигиеническом исполнении. Они предназначены для помещений с повышенными санитарно-гигиеническими требованиями: больниц, школ и ДДУ, домов престарелых, помещений общепита и пр.



Характеристики	
Материал, мм	высококачественная сталь
Максимально допустимое рабочее давление, Атм	10
Испытательное рабочее давление, Атм	15
Максимально допустимая рабочая температура, °C	120
Цвет	белый RAL 9016
Гарантийный срок, лет	10

Комплект поставки
SPL CC(H) / CV(H)

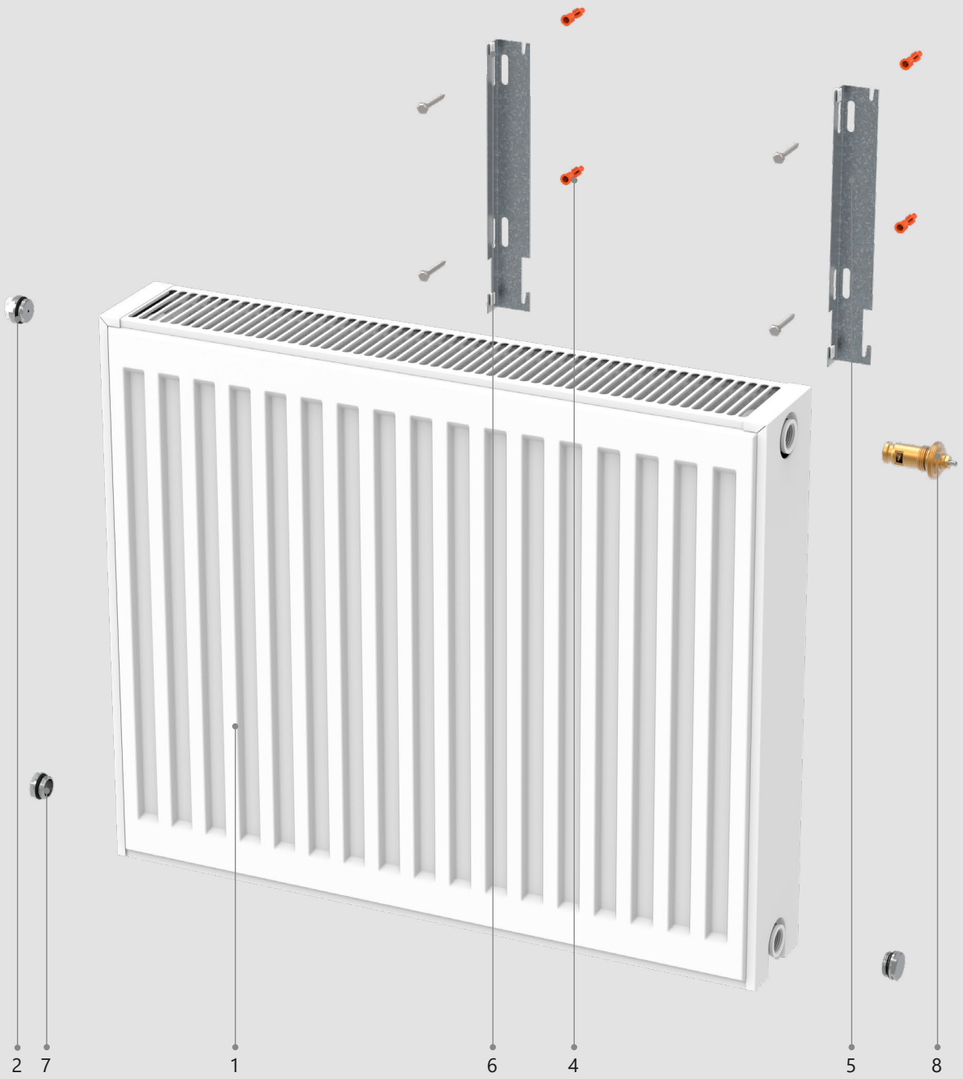

Комплектующие радиатора

1. Радиатор в упаковке — 1 шт.
2. Клапан воздуховыпускной (кран Маевского) — 1 шт.
3. Паспорт с гарантийным талоном — 1 шт.
4. Дюбель с шурупом — 4 шт.**
5. Кронштейн крепежный — 2 шт.*
6. Пластиковая клипса — 4 шт.**
7. Заглушка — 1 шт. (2 шт.***)
8. Термостатический клапан — 1 шт.***

Радиаторы с универсальным подключением и радиаторы высотой 20 см не комплектуются крепежными кронштейнами, дюбелем с шурупом и пластиковой клипсой.
*при длине радиатора 40-160 см и 3 шт. при длине радиатора 170-300 см
**при длине радиатора 40-160 см и 6 шт. при длине радиатора 170-300 см
***поставляется вместе с радиаторами серии CV



Преимущества
SPL CC(H) / CV(H)

- Надежные и полностью герметичные каналы исключают возможность протечек теплоносителя и обуславливают долгий эксплуатационный срок изделия
- Термостойкое декоративно-защитное покрытие
- Дополнительное внутреннее оребрение и конвекционная решетка обеспечивают высокие показатели теплоотдачи
- Допустимое рабочее давление — 10 атмосфер
- Повышенная прочность и стойкость к гидроударам

Ассортиментная линейка

Внешний вид	Модель	Тип	Длина, см	Высота, см
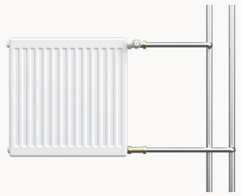	CC	Боковое подключение Тип 10, 11, 20, 21, 22, 30, 33	40–300	20 / 30 / 40 / 50 / 60
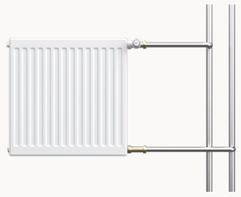	CC(H)	Боковое подключение / Гигиеническое исполнение Тип 10, 20, 30	40–300	20 / 30 / 40 / 50 / 60
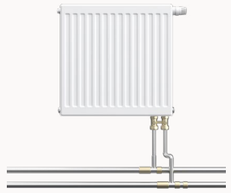	CV	Нижнее подключение Тип 10, 11, 20, 21, 22, 30, 33	40–300	20 / 30 / 40 / 50 / 60
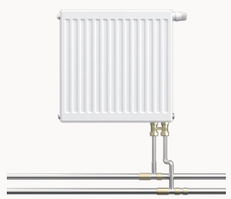	CV(H)	Нижнее подключение / Гигиеническое исполнение Тип 10, 20, 30	40–300	20 / 30 / 40 / 50 / 60
	CVL	Нижнее левое подключение Тип 10, 11, 20, 21, 22, 30, 33	40–300	20 / 30 / 40 / 50 / 60
	CVL(H)	Нижнее левое подключение / Гигиеническое исполнение Тип 10, 20, 30	40–300	20 / 30 / 40 / 50 / 60

*Радиаторы 10, 11 типов с высотой 20 не производятся.

Стальные панельные радиаторы SPL — современные отопительные приборы, отвечающие российским и международным стандартам качества. Радиаторы производятся на отечественном предприятии из высококачественной стали холодного проката.

Гарантия качества каждого прибора подтверждается сертификатом соответствия ГОСТ 31311.

Конструктивно стальные панельные радиаторы SPL подразделяются на 7 типов (10, 11, 20, 21, 22, 30, 33) и 2 вида подключения (боковое и нижнее). Боковое подключение имеет четыре патрубка с внутренней резьбой, нижнее — шесть патрубков с внутренней резьбой G1/2». В зависимости от типа радиатора изделие состоит из одной, двух или трех профильных панелей с оребрением либо без него. На всех радиаторах, за исключением 10-го типа, присутствуют съемные верхние и боковые панели.

Монтаж радиатора проводится с помощью специального крепежного кронштейна — анкерной пластины.

Радиаторы 10, 20 и 30 типов могут изготавливаться в гигиеническом исполнении. Такие приборы идеально подходят для помещений с повышенными гигиеническими требованиями: школ, детских садов, больниц и т. д.

Типы конструкций стальных панельных радиаторов

10 тип



22 тип

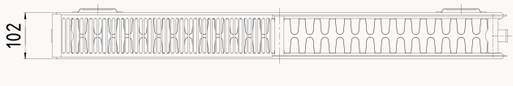

11 тип



30 тип



20 тип



33 тип

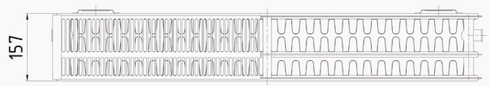

21 тип



10 тип

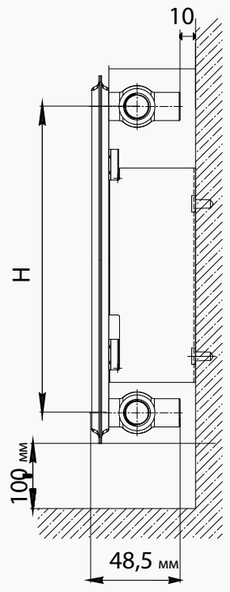

11 тип

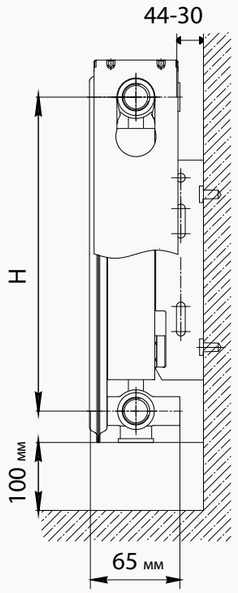

20 тип

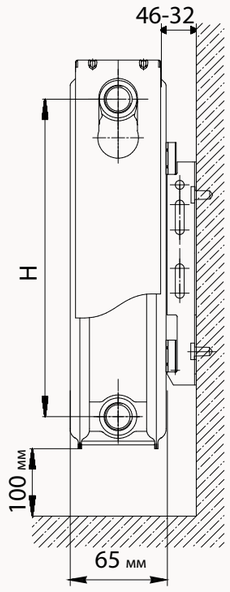

21 тип

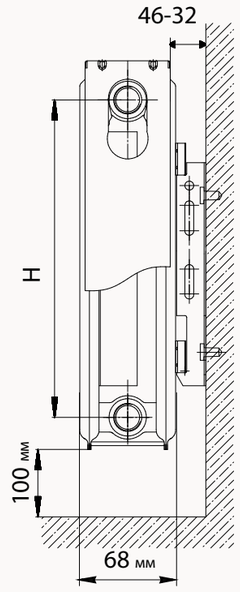

22 тип

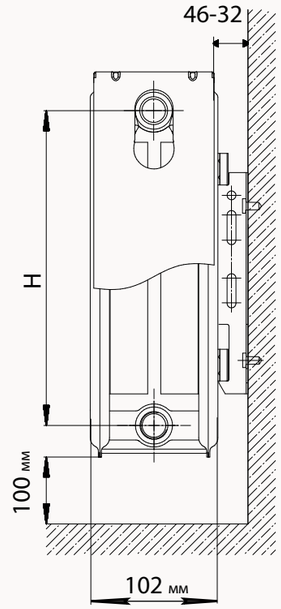

30 тип

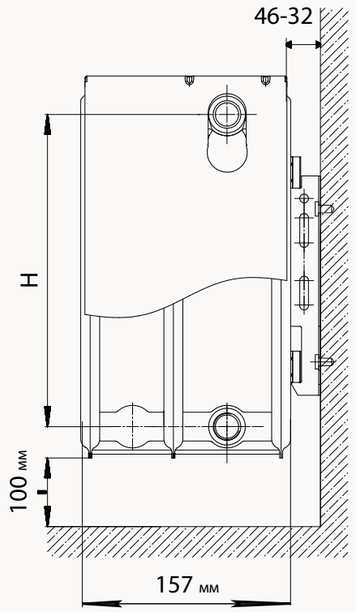

33 тип

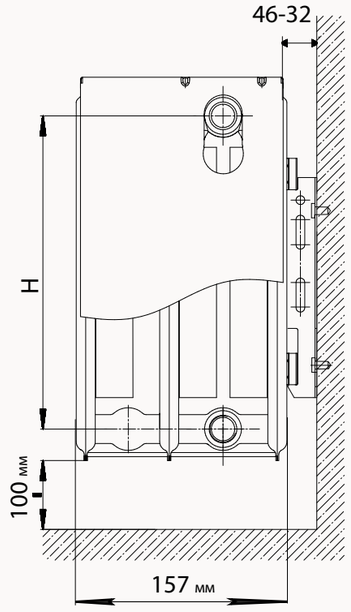

Технические характеристики

Номинальный тепловой поток при ΔT=70°C, кВт

Длина, см	Тип	10				11				20				
	Высота, см	30	40	50	60	30	40	50	60	20	30	40	50	60
40	105/75/20 °C	0,226	0,272	0,35	0,418	0,319	0,417	0,517	0,602	0,269	0,387	0,473	0,578	0,681
50	105/75/20 °C	0,282	0,339	0,437	0,523	0,399	0,521	0,646	0,753	0,336	0,483	0,591	0,723	0,851
60	105/75/20 °C	0,339	0,407	0,524	0,628	0,478	0,625	0,776	0,904	0,404	0,58	0,709	0,867	1,021
70	105/75/20 °C	0,395	0,475	0,612	0,732	0,558	0,729	0,905	1,054	0,471	0,677	0,827	1,012	1,191
80	105/75/20 °C	0,452	0,543	0,699	0,837	0,638	0,833	1,034	1,205	0,538	0,773	0,946	1,156	1,362
90	105/75/20 °C	0,508	0,611	0,786	0,941	0,717	0,937	1,164	1,355	0,605	0,87	1,064	1,301	1,532
100	105/75/20 °C	0,565	0,679	0,874	1,046	0,797	1,041	1,293	1,506	0,673	0,967	1,182	1,445	1,702
110	105/75/20 °C	0,621	0,747	0,961	1,151	0,877	1,145	1,422	1,657	0,74	1,063	1,3	1,59	1,872
120	105/75/20 °C	0,678	0,815	1,049	1,255	0,957	1,249	1,551	1,807	0,807	1,16	1,418	1,734	2,042
130	105/75/20 °C	0,734	0,883	1,136	1,36	1,036	1,353	1,681	1,958	0,874	1,257	1,537	1,879	2,213
140	105/75/20 °C	0,791	0,95	1,223	1,464	1,116	1,457	1,81	2,108	0,942	1,353	1,655	2,023	2,383
150	105/75/20 °C	0,847	1,018	1,311	1,569	1,196	1,562	1,939	2,259	1,009	1,45	1,773	2,168	2,553
160	105/75/20 °C	0,904	1,086	1,398	1,674	1,275	1,666	2,068	2,410	1,076	1,547	1,891	2,312	2,723
170	105/75/20 °C	0,96	1,154	1,485	1,778	1,355	1,770	2,198	2,560	1,143	1,643	2,009	2,457	2,893
180	105/75/20 °C	1,017	1,222	1,573	1,883	1,435	1,874	2,327	2,711	1,211	1,74	2,128	2,602	3,064
190	105/75/20 °C	1,073	1,29	1,66	1,987	1,515	1,978	2,456	2,861	1,278	1,837	2,246	2,746	3,234
200	105/75/20 °C	1,13	1,358	1,748	2,092	1,594	2,082	2,586	3,012	1,345	1,933	2,364	2,891	3,404
210	105/75/20 °C	1,186	1,426	1,835	2,197	1,674	2,186	2,715	3,163	1,412	2,03	2,482	3,035	3,574
220	105/75/20 °C	1,243	1,493	1,922	2,301	1,754	2,290	2,844	3,313	1,48	2,127	2,6	3,18	3,744
230	105/75/20 °C	1,299	1,561	2,01	2,406	1,833	2,394	2,973	3,464	1,547	2,223	2,718	3,324	3,915
240	105/75/20 °C	1,356	1,629	2,097	2,51	1,913	2,498	3,102	3,614	1,614	2,32	2,837	3,469	4,085
250	105/75/20 °C	1,412	1,697	2,185	2,615	1,993	2,603	3,232	3,765	1,681	2,416	2,955	3,613	4,255
260	105/75/20 °C	1,469	1,765	2,272	2,72	2,073	2,707	3,361	3,916	1,749	2,513	3,073	3,758	4,425
270	105/75/20 °C	1,525	1,833	2,359	2,824	2,152	2,811	3,491	4,066	1,816	2,61	3,191	3,902	4,595
280	105/75/20 °C	1,582	1,901	2,447	2,929	2,232	2,915	3,62	4,217	1,883	2,706	3,309	4,047	4,766
290	105/75/20 °C	1,638	1,969	2,534	3,033	2,312	3,019	3,749	4,367	1,95	2,803	3,428	4,191	4,936
300	105/75/20 °C	1,695	2,037	2,621	3,138	2,391	3,123	3,878	4,518	2,018	2,9	3,546	4,336	5,106

Длина, см	Тип	21					22				
	Высота, см	20	30	40	50	60	20	30	40	50	60
40	105/75/20 °C	0,319	0,482	0,592	0,738	0,884	0,437	0,609	0,755	0,961	1,154
50	105/75/20 °C	0,399	0,602	0,74	0,923	1,106	0,531	0,761	0,944	1,202	1,443
60	105/75/20 °C	0,479	0,723	0,888	1,107	1,327	0,624	0,913	1,133	1,442	1,731
70	105/75/20 °C	0,559	0,843	1,037	1,292	1,548	0,719	1,065	1,322	1,683	2,02
80	105/75/20 °C	0,639	0,964	1,185	1,476	1,769	0,813	1,217	1,511	1,923	2,308
90	105/75/20 °C	0,719	1,084	1,333	1,661	1,99	0,908	1,369	1,7	2,163	2,597
100	105/75/20 °C	0,798	1,204	1,481	1,845	2,211	1,002	1,521	1,889	2,404	2,885
110	105/75/20 °C	0,878	1,325	1,629	2,03	2,432	1,098	1,674	2,078	2,644	3,174
120	105/75/20 °C	0,958	1,445	1,777	2,214	2,653	1,192	1,826	2,266	2,884	3,462
130	105/75/20 °C	1,038	1,566	1,925	2,399	2,874	1,286	1,978	2,455	3,125	3,751
140	105/75/20 °C	1,118	1,686	2,073	2,583	3,095	1,386	2,13	2,644	3,365	4,039
150	105/75/20 °C	1,198	1,807	2,221	2,768	3,317	1,476	2,282	2,833	3,605	4,328
160	105/75/20 °C	1,277	1,927	2,369	2,952	3,538	1,571	2,434	3,022	3,846	4,616
170	105/75/20 °C	1,357	2,047	2,517	3,137	3,759	1,665	2,586	3,211	4,086	4,905
180	105/75/20 °C	1,437	2,168	2,665	3,321	3,98	1,76	2,739	3,4	4,327	5,193
190	105/75/20 °C	1,517	2,288	2,814	3,506	4,201	1,857	2,891	3,588	4,567	5,482
200	105/75/20 °C	1,597	2,409	2,962	3,69	4,422	1,954	3,043	3,777	4,807	5,77
210	105/75/20 °C	1,677	2,529	3,11	3,875	4,643	2,053	3,195	3,966	5,048	6,059
220	105/75/20 °C	1,757	2,65	3,258	4,059	4,864	2,15	3,347	4,155	5,288	6,347
230	105/75/20 °C	1,836	2,77	3,406	4,244	5,085	2,248	3,499	4,344	5,528	6,636
240	105/75/20 °C	1,916	2,891	3,554	4,428	5,306	2,346	3,651	4,533	5,769	6,924
250	105/75/20 °C	1,996	3,011	3,702	4,613	5,528	2,441	3,803	4,722	6,009	7,213
260	105/75/20 °C	2,076	3,131	3,85	4,797	5,749	2,539	3,956	4,911	6,249	7,501
270	105/75/20 °C	2,156	3,252	3,998	4,982	5,97	2,639	4,108	5,099	6,49	7,79
280	105/75/20 °C	2,236	3,372	4,146	5,166	6,191	2,736	4,26	5,288	6,73	8,078
290	105/75/20 °C	2,315	3,493	4,294	5,351	6,412	2,835	4,412	5,477	6,971	8,367
300	105/75/20 °C	2,395	3,613	4,442	5,535	6,633	2,929	4,564	5,666	7,211	8,655

Длина, см	Тип	30					33				
	Высота, см	20	30	40	50	60	20	30	40	50	60
40	105/75/20 °C	0,426	0,594	0,732	0,938	1,094	0,581	0,903	1,082	1,327	1,599
50	105/75/20 °C	0,532	0,742	0,914	1,172	1,368	0,726	1,129	1,352	1,659	1,999
60	105/75/20 °C	0,639	0,891	1,097	1,407	1,642	0,871	1,355	1,622	1,991	2,398
70	105/75/20 °C	0,745	1,039	1,28	1,641	1,915	1,017	1,58	1,893	2,323	2,798
80	105/75/20 °C	0,852	1,188	1,463	1,876	2,189	1,162	1,806	2,163	2,655	3,198
90	105/75/20 °C	0,958	1,336	1,645	2,11	2,462	1,307	2,032	2,434	2,987	3,597
100	105/75/20 °C	1,064	1,485	1,829	2,345	2,736	1,453	2,258	2,704	3,318	3,997
110	105/75/20 °C	1,171	1,633	2,012	2,579	3,01	1,598	2,483	2,975	3,65	4,397
120	105/75/20 °C	1,277	1,781	2,196	2,814	3,283	1,743	2,709	3,245	3,982	4,796
130	105/75/20 °C	1,383	1,93	2,378	3,048	3,557	1,889	2,935	3,515	4,314	5,196
140	105/75/20 °C	1,49	2,078	2,56	3,283	3,83	2,034	3,161	3,786	4,646	5,596
150	105/75/20 °C	1,596	2,227	2,743	3,517	4,104	2,179	3,386	4,056	4,978	5,996
160	105/75/20 °C	1,703	2,375	2,926	3,752	4,378	2,324	3,612	4,327	5,31	6,395
170	105/75/20 °C	1,809	2,524	3,109	3,986	4,651	2,47	3,838	4,597	5,641	6,795
180	105/75/20 °C	1,916	2,672	3,292	4,22	4,925	2,615	4,064	4,867	5,973	7,195
190	105/75/20 °C	2,022	2,821	3,474	4,455	5,198	2,76	4,289	5,138	6,305	7,594
200	105/75/20 °C	2,129	2,969	3,658	4,689	5,472	2,905	4,515	5,408	6,637	7,994
210	105/75/20 °C	2,235	3,118	3,841	4,924	5,746	3,05	4,741	5,679	6,969	8,394
220	105/75/20 °C	2,342	3,266	4,023	5,158	6,019	3,195	4,967	5,949	7,301	8,793
230	105/75/20 °C	2,448	3,414	4,207	5,393	6,293	3,341	5,192	6,219	7,632	9,193
240	105/75/20 °C	2,555	3,563	4,388	5,627	6,566	3,486	5,418	6,49	7,964	9,593
250	105/75/20 °C	2,661	3,711	4,57	5,862	6,84	3,631	5,644	6,76	8,296	9,993
260	105/75/20 °C	2,767	3,86	4,755	6,096	7,114	3,777	5,87	7,031	8,628	10,392
270	105/75/20 °C	2,874	4,008	4,937	6,331	7,387	3,922	6,095	7,301	8,96	10,792
280	105/75/20 °C	2,98	4,157	5,12	6,565	7,661	4,067	6,321	7,572	9,292	11,192
290	105/75/20 °C	3,087	4,305	5,302	6,8	7,934	4,242	6,547	7,842	9,623	11,591
300	105/75/20 °C	3,193	4,454	5,486	7,034	8,208	4,358	6,773	8,112	9,955	11,991

Глубина радиатора, см

Тип	10	11	20 / 21	22	30 / 33
см	4,85	6,5	6,8	10,2	15,7

Межосевое расстояние, см (H)

Межосевое расстояние для радиаторов с боковым подключением:

Высота, см	20	30	40	50	60
см	14,9	24,9	34,9	44,9	54,9

Межосевое расстояние для радиаторов с нижним подключением: 5 см

Объем теплоносителя на 100 см длины, л ±5%

Тип	Высота, см				
	20	30	40	50	60
10	-	1,77	2,2	2,65	3,04
11	-	1,78	2,3	2,6	3,22
20	2,3	3,48	4,2	5,12	6
21	2,26	3,46	4,2	5,08	5,8
22	2,3	3,52	4,4	5,08	5,88
30	3,4	5,27	6,5	7,55	8,75
33	3,5	5,2	6,6	7,58	8,85

Масса нетто отопительного прибора на 100 см длины, кг ±5%

Стандартное подключение

Тип	Высота, см				
	20	30	40	50	60
10	-	6,58	9	10,92	13,01
11	-	8,82	11,82	14,89	18,39
20	9,63	13,56	17,7	22,64	27,3
21	9,93	15,25	20	25,79	31,2
22	11,46	17,65	22	30,2	36,3
30	14,7	22	26,6	36,42	43,6
33	16,7	27,76	32,6	45,21	54,31

Гигиеническое исполнение

Тип	Высота, см				
	20	30	40	50	60
10	-	6,58	9	10,92	13,01
20	9,4	12,65	17	20,45	26,8
30	13,7	19,15	25,4	34,86	43,1

Тип	Тип подключения	Высота, мм	Длина, мм	Глубина, мм	Межосевое расстояние, мм	Объем теплоносителя, л	Теплоотдача, Вт *	Вес, кг
10	Боковое	300	400	48,5	249	0,7	226	3,03
10	Боковое	300	500	48,5	249	0,9	282	3,64
10	Боковое	300	600	48,5	249	1	339	4,25
10	Боковое	300	700	48,5	249	1,2	395	4,85
10	Боковое	300	800	48,5	249	1,4	452	5,46
10	Боковое	300	900	48,5	249	1,5	508	6,07
10	Боковое	300	1000	48,5	249	1,7	565	6,68
10	Боковое	300	1100	48,5	249	1,9	621	7,28
10	Боковое	300	1200	48,5	249	2	678	7,89
10	Боковое	300	1300	48,5	249	2,2	734	8,50
10	Боковое	300	1400	48,5	249	2,4	791	9,11
10	Боковое	300	1500	48,5	249	2,6	847	9,71
10	Боковое	300	1600	48,5	249	2,7	904	10,32
10	Боковое	300	1700	48,5	249	2,9	960	11,02
10	Боковое	300	1800	48,5	249	3,1	1017	11,62
10	Боковое	300	1900	48,5	249	3,2	1073	12,23
10	Боковое	300	2000	48,5	249	3,4	1130	12,84
10	Боковое	300	2100	48,5	249	3,6	1186	13,45
10	Боковое	300	2200	48,5	249	3,7	1243	14,05
10	Боковое	300	2300	48,5	249	3,9	1299	14,66
10	Боковое	300	2400	48,5	249	4,1	1356	15,27
10	Боковое	300	2500	48,5	249	4,3	1412	15,88
10	Боковое	300	2600	48,5	249	4,4	1469	16,49
10	Боковое	300	2700	48,5	249	4,6	1525	17,09
10	Боковое	300	2800	48,5	249	4,8	1582	17,70
10	Боковое	300	2900	48,5	249	4,9	1638	18,31
10	Боковое	300	3000	48,5	249	5,1	1695	18,92
10	Нижнее	300	400	48,5	249	0,7	226	3,31
10	Нижнее	300	500	48,5	249	0,9	282	3,92
10	Нижнее	300	600	48,5	249	1	339	4,53
10	Нижнее	300	700	48,5	249	1,2	395	5,13
10	Нижнее	300	800	48,5	249	1,4	452	5,74
10	Нижнее	300	900	48,5	249	1,5	508	6,35
10	Нижнее	300	1000	48,5	249	1,7	565	6,96
10	Нижнее	300	1100	48,5	249	1,9	621	7,56
10	Нижнее	300	1200	48,5	249	2	678	8,17
10	Нижнее	300	1300	48,5	249	2,2	734	8,78
10	Нижнее	300	1400	48,5	249	2,4	791	9,39
10	Нижнее	300	1500	48,5	249	2,6	847	9,99
10	Нижнее	300	1600	48,5	249	2,7	904	10,60
10	Нижнее	300	1700	48,5	249	2,9	960	11,30
10	Нижнее	300	1800	48,5	249	3,1	1017	11,90
10	Нижнее	300	1900	48,5	249	3,2	1073	12,51
10	Нижнее	300	2000	48,5	249	3,4	1130	13,12
10	Нижнее	300	2100	48,5	249	3,6	1186	13,73
10	Нижнее	300	2200	48,5	249	3,7	1243	14,33
10	Нижнее	300	2300	48,5	249	3,9	1299	14,94
10	Нижнее	300	2400	48,5	249	4,1	1356	15,55
10	Нижнее	300	2500	48,5	249	4,3	1412	16,16
10	Нижнее	300	2600	48,5	249	4,4	1469	16,77
10	Нижнее	300	2700	48,5	249	4,6	1525	17,37
10	Нижнее	300	2800	48,5	249	4,8	1582	17,98
10	Нижнее	300	2900	48,5	249	4,9	1638	18,59
10	Нижнее	300	3000	48,5	249	5,1	1695	19,20

* Теплоотдача указана при ΔT=70°C

Тип	Тип подключения	Высота, мм	Длина, мм	Глубина, мм	Межосевое расстояние, мм	Объем теплоносителя, л	Теплоотдача, Вт *	Вес, кг
10	Боковое	400	400	48,5	349	0,9	272	3,90
10	Боковое	400	500	48,5	349	1,1	339	4,71
10	Боковое	400	600	48,5	349	1,3	407	5,57
10	Боковое	400	700	48,5	349	1,5	475	6,35
10	Боковое	400	800	48,5	349	1,7	543	7,17
10	Боковое	400	900	48,5	349	2	611	8,00
10	Боковое	400	1000	48,5	349	2,2	679	8,83
10	Боковое	400	1100	48,5	349	2,4	747	9,62
10	Боковое	400	1200	48,5	349	2,6	815	10,45
10	Боковое	400	1300	48,5	349	2,8	883	11,28
10	Боковое	400	1400	48,5	349	3,1	950	12,12
10	Боковое	400	1500	48,5	349	3,3	1018	12,91
10	Боковое	400	1600	48,5	349	3,5	1086	13,74
10	Боковое	400	1700	48,5	349	3,7	1154	14,62
10	Боковое	400	1800	48,5	349	3,9	1222	15,45
10	Боковое	400	1900	48,5	349	4,1	1290	16,26
10	Боковое	400	2000	48,5	349	4,4	1358	17,07
10	Боковое	400	2100	48,5	349	4,6	1426	17,90
10	Боковое	400	2200	48,5	349	4,8	1493	18,74
10	Боковое	400	2300	48,5	349	5	1561	19,53
10	Боковое	400	2400	48,5	349	5,2	1629	20,36
10	Боковое	400	2500	48,5	349	5,5	1697	21,17
10	Боковое	400	2600	48,5	349	5,7	1765	22,00
10	Боковое	400	2700	48,5	349	5,9	1833	22,79
10	Боковое	400	2800	48,5	349	6,1	1901	23,63
10	Боковое	400	2900	48,5	349	6,3	1969	24,46
10	Боковое	400	3000	48,5	349	6,5	2037	25,27
10	Нижнее	400	400	48,5	349	0,9	272	4,18
10	Нижнее	400	500	48,5	349	1,1	339	4,99
10	Нижнее	400	600	48,5	349	1,3	407	5,85
10	Нижнее	400	700	48,5	349	1,5	475	6,63
10	Нижнее	400	800	48,5	349	1,7	543	7,45
10	Нижнее	400	900	48,5	349	2	611	8,28
10	Нижнее	400	1000	48,5	349	2,2	679	9,11
10	Нижнее	400	1100	48,5	349	2,4	747	9,90
10	Нижнее	400	1200	48,5	349	2,6	815	10,73
10	Нижнее	400	1300	48,5	349	2,8	883	11,56
10	Нижнее	400	1400	48,5	349	3,1	950	12,40
10	Нижнее	400	1500	48,5	349	3,3	1018	13,19
10	Нижнее	400	1600	48,5	349	3,5	1086	14,02
10	Нижнее	400	1700	48,5	349	3,7	1154	14,90
10	Нижнее	400	1800	48,5	349	3,9	1222	15,73
10	Нижнее	400	1900	48,5	349	4,1	1290	16,54
10	Нижнее	400	2000	48,5	349	4,4	1358	17,35
10	Нижнее	400	2100	48,5	349	4,6	1426	18,18
10	Нижнее	400	2200	48,5	349	4,8	1493	19,02
10	Нижнее	400	2300	48,5	349	5	1561	19,81
10	Нижнее	400	2400	48,5	349	5,2	1629	20,64
10	Нижнее	400	2500	48,5	349	5,5	1697	21,45
10	Нижнее	400	2600	48,5	349	5,7	1765	22,28
10	Нижнее	400	2700	48,5	349	5,9	1833	23,07
10	Нижнее	400	2800	48,5	349	6,1	1901	23,91
10	Нижнее	400	2900	48,5	349	6,3	1969	24,74
10	Нижнее	400	3000	48,5	349	6,5	2037	25,55

* Теплоотдача указана при ΔT=70°C

Тип	Тип подключения	Высота, мм	Длина, мм	Глубина, мм	Межосевое расстояние, мм	Объем теплоносителя, л	Теплоотдача, Вт *	Вес, кг
10	Боковое	500	400	48,5	449	1	350	4,61
10	Боковое	500	500	48,5	449	1,3	437	5,59
10	Боковое	500	600	48,5	449	1,6	524	6,58
10	Боковое	500	700	48,5	449	1,8	612	7,59
10	Боковое	500	800	48,5	449	2,1	699	8,58
10	Боковое	500	900	48,5	449	2,3	786	9,57
10	Боковое	500	1000	48,5	449	2,6	874	10,58
10	Боковое	500	1100	48,5	449	2,9	961	11,57
10	Боковое	500	1200	48,5	449	3,1	1049	12,58
10	Боковое	500	1300	48,5	449	3,4	1136	13,57
10	Боковое	500	1400	48,5	449	3,6	1223	14,56
10	Боковое	500	1500	48,5	449	3,9	1311	15,57
10	Боковое	500	1600	48,5	449	4,2	1398	16,56
10	Боковое	500	1700	48,5	449	4,4	1485	17,63
10	Боковое	500	1800	48,5	449	4,7	1573	18,62
10	Боковое	500	1900	48,5	449	4,9	1660	19,61
10	Боковое	500	2000	48,5	449	5,2	1748	20,62
10	Боковое	500	2100	48,5	449	5,5	1835	21,61
10	Боковое	500	2200	48,5	449	5,7	1922	22,60
10	Боковое	500	2300	48,5	449	6	2010	23,61
10	Боковое	500	2400	48,5	449	6,2	2097	24,60
10	Боковое	500	2500	48,5	449	6,5	2185	25,61
10	Боковое	500	2600	48,5	449	6,8	2272	26,60
10	Боковое	500	2700	48,5	449	7	2359	27,59
10	Боковое	500	2800	48,5	449	7,3	2447	28,60
10	Боковое	500	2900	48,5	449	7,5	2534	29,58
10	Боковое	500	3000	48,5	449	7,8	2621	30,59
10	Нижнее	500	400	48,5	449	1	350	4,95
10	Нижнее	500	500	48,5	449	1,3	437	5,94
10	Нижнее	500	600	48,5	449	1,6	524	6,93
10	Нижнее	500	700	48,5	449	1,8	612	7,94
10	Нижнее	500	800	48,5	449	2,1	699	8,93
10	Нижнее	500	900	48,5	449	2,3	786	9,92
10	Нижнее	500	1000	48,5	449	2,6	874	10,93
10	Нижнее	500	1100	48,5	449	2,9	961	11,92
10	Нижнее	500	1200	48,5	449	3,1	1049	12,92
10	Нижнее	500	1300	48,5	449	3,4	1136	13,91
10	Нижнее	500	1400	48,5	449	3,6	1223	14,90
10	Нижнее	500	1500	48,5	449	3,9	1311	15,91
10	Нижнее	500	1600	48,5	449	4,2	1398	16,90
10	Нижнее	500	1700	48,5	449	4,4	1485	17,98
10	Нижнее	500	1800	48,5	449	4,7	1573	18,97
10	Нижнее	500	1900	48,5	449	4,9	1660	19,96
10	Нижнее	500	2000	48,5	449	5,2	1748	20,97
10	Нижнее	500	2100	48,5	449	5,5	1835	21,96
10	Нижнее	500	2200	48,5	449	5,7	1922	22,94
10	Нижнее	500	2300	48,5	449	6	2010	23,95
10	Нижнее	500	2400	48,5	449	6,2	2097	24,94
10	Нижнее	500	2500	48,5	449	6,5	2185	25,95
10	Нижнее	500	2600	48,5	449	6,8	2272	26,94
10	Нижнее	500	2700	48,5	449	7	2359	27,93
10	Нижнее	500	2800	48,5	449	7,3	2447	28,94
10	Нижнее	500	2900	48,5	449	7,5	2534	29,93
10	Нижнее	500	3000	48,5	449	7,8	2621	30,94

* Теплоотдача указана при ΔT=70°C

Тип	Тип подключения	Высота, мм	Длина, мм	Глубина, мм	Межосевое расстояние, мм	Объем теплоносителя, л	Теплоотдача, Вт *	Вес, кг
10	Боковое	600	400	48,5	549	1,2	418	5,45
10	Боковое	600	500	48,5	549	1,5	523	6,66
10	Боковое	600	600	48,5	549	1,8	628	7,86
10	Боковое	600	700	48,5	549	2,1	732	9,07
10	Боковое	600	800	48,5	549	2,4	837	10,28
10	Боковое	600	900	48,5	549	2,7	941	11,49
10	Боковое	600	1000	48,5	549	3	1046	12,70
10	Боковое	600	1100	48,5	549	3,3	1151	13,91
10	Боковое	600	1200	48,5	549	3,6	1255	15,12
10	Боковое	600	1300	48,5	549	3,9	1360	16,32
10	Боковое	600	1400	48,5	549	4,2	1464	17,53
10	Боковое	600	1500	48,5	549	4,5	1569	18,74
10	Боковое	600	1600	48,5	549	4,8	1674	19,95
10	Боковое	600	1700	48,5	549	5,1	1778	21,23
10	Боковое	600	1800	48,5	549	5,4	1883	22,44
10	Боковое	600	1900	48,5	549	5,7	1987	23,64
10	Боковое	600	2000	48,5	549	6	2092	24,85
10	Боковое	600	2100	48,5	549	6,3	2197	26,06
10	Боковое	600	2200	48,5	549	6,6	2301	27,27
10	Боковое	600	2300	48,5	549	6,9	2406	28,48
10	Боковое	600	2400	48,5	549	7,2	2510	29,69
10	Боковое	600	2500	48,5	549	7,5	2615	30,90
10	Боковое	600	2600	48,5	549	7,8	2720	32,10
10	Боковое	600	2700	48,5	549	8,1	2824	33,31
10	Боковое	600	2800	48,5	549	8,4	2929	34,52
10	Боковое	600	2900	48,5	549	8,7	3033	35,73
10	Боковое	600	3000	48,5	549	9	3138	36,94
10	Нижнее	600	400	48,5	549	1,2	418	5,84
10	Нижнее	600	500	48,5	549	1,5	523	7,05
10	Нижнее	600	600	48,5	549	1,8	628	8,26
10	Нижнее	600	700	48,5	549	2,1	732	9,47
10	Нижнее	600	800	48,5	549	2,4	837	10,68
10	Нижнее	600	900	48,5	549	2,7	941	11,89
10	Нижнее	600	1000	48,5	549	3	1046	13,10
10	Нижнее	600	1100	48,5	549	3,3	1151	14,30
10	Нижнее	600	1200	48,5	549	3,6	1255	15,51
10	Нижнее	600	1300	48,5	549	3,9	1360	16,72
10	Нижнее	600	1400	48,5	549	4,2	1464	17,93
10	Нижнее	600	1500	48,5	549	4,5	1569	19,14
10	Нижнее	600	1600	48,5	549	4,8	1674	20,35
10	Нижнее	600	1700	48,5	549	5,1	1778	21,62
10	Нижнее	600	1800	48,5	549	5,4	1883	22,83
10	Нижнее	600	1900	48,5	549	5,7	1987	24,04
10	Нижнее	600	2000	48,5	549	6	2092	25,25
10	Нижнее	600	2100	48,5	549	6,3	2197	26,46
10	Нижнее	600	2200	48,5	549	6,6	2301	27,67
10	Нижнее	600	2300	48,5	549	6,9	2406	28,88
10	Нижнее	600	2400	48,5	549	7,2	2510	30,08
10	Нижнее	600	2500	48,5	549	7,5	2615	31,29
10	Нижнее	600	2600	48,5	549	7,8	2720	32,50
10	Нижнее	600	2700	48,5	549	8,1	2824	33,71
10	Нижнее	600	2800	48,5	549	8,4	2929	34,92
10	Нижнее	600	2900	48,5	549	8,7	3033	36,13
10	Нижнее	600	3000	48,5	549	9	3138	37,34

* Теплоотдача указана при ΔT=70°C

Тип	Тип подключения	Высота, мм	Длина, мм	Глубина, мм	Межосевое расстояние, мм	Объем теплоносителя, л	Теплоотдача, Вт *	Вес, кг
11	Боковое	300	400	65	249	0,7	319	3,93
11	Боковое	300	500	65	249	0,9	399	4,72
11	Боковое	300	600	65	249	1	478	5,49
11	Боковое	300	700	65	249	1,2	558	6,28
11	Боковое	300	800	65	249	1,4	638	7,05
11	Боковое	300	900	65	249	1,5	717	7,82
11	Боковое	300	1000	65	249	1,7	797	8,61
11	Боковое	300	1100	65	249	1,9	877	9,39
11	Боковое	300	1200	65	249	2	957	10,16
11	Боковое	300	1300	65	249	2,2	1036	10,96
11	Боковое	300	1400	65	249	2,4	1116	11,73
11	Боковое	300	1500	65	249	2,6	1196	12,51
11	Боковое	300	1600	65	249	2,7	1275	13,29
11	Боковое	300	1700	65	249	2,9	1355	14,16
11	Боковое	300	1800	65	249	3,1	1435	14,93
11	Боковое	300	1900	65	249	3,2	1515	15,72
11	Боковое	300	2000	65	249	3,4	1594	16,49
11	Боковое	300	2100	65	249	3,6	1674	17,27
11	Боковое	300	2200	65	249	3,7	1754	18,05
11	Боковое	300	2300	65	249	3,9	1833	18,83
11	Боковое	300	2400	65	249	4,1	1913	19,60
11	Боковое	300	2500	65	249	4,3	1993	20,39
11	Боковое	300	2600	65	249	4,4	2073	2073
11	Боковое	300	2700	65	249	4,6	2152	2152
11	Боковое	300	2800	65	249	4,8	2232	2232
11	Боковое	300	2900	65	249	4,9	2312	2312
11	Боковое	300	3000	65	249	5,1	2391	2391
11	Нижнее	300	400	65	249	0,7	319	4,21
11	Нижнее	300	500	65	249	0,9	399	5,00
11	Нижнее	300	600	65	249	1	478	5,77
11	Нижнее	300	700	65	249	1,2	558	6,56
11	Нижнее	300	800	65	249	1,4	638	7,33
11	Нижнее	300	900	65	249	1,5	717	8,10
11	Нижнее	300	1000	65	249	1,7	797	8,89
11	Нижнее	300	1100	65	249	1,9	877	9,67
11	Нижнее	300	1200	65	249	2	957	10,44
11	Нижнее	300	1300	65	249	2,2	1036	11,24
11	Нижнее	300	1400	65	249	2,4	1116	12,01
11	Нижнее	300	1500	65	249	2,6	1196	12,79
11	Нижнее	300	1600	65	249	2,7	1275	13,57
11	Нижнее	300	1700	65	249	2,9	1355	14,44
11	Нижнее	300	1800	65	249	3,1	1435	15,21
11	Нижнее	300	1900	65	249	3,2	1515	16,00
11	Нижнее	300	2000	65	249	3,4	1594	16,77
11	Нижнее	300	2100	65	249	3,6	1674	17,55
11	Нижнее	300	2200	65	249	3,7	1754	18,33
11	Нижнее	300	2300	65	249	3,9	1833	19,11
11	Нижнее	300	2400	65	249	4,1	1913	19,88
11	Нижнее	300	2500	65	249	4,3	1993	19,93
11	Нижнее	300	2600	65	249	4,4	2073	20,73
11	Нижнее	300	2700	65	249	4,6	2152	21,52
11	Нижнее	300	2800	65	249	4,8	2232	22,32
11	Нижнее	300	2900	65	249	4,9	2312	23,12
11	Нижнее	300	3000	65	249	5,1	2391	23,91

* Теплоотдача указана при ΔT=70°C

Тип	Тип подключения	Высота, мм	Длина, мм	Глубина, мм	Межосевое расстояние, мм	Объем теплоносителя, л	Теплоотдача, Вт *	Вес, кг
11	Боковое	400	400	65	349	0,9	417	5,15
11	Боковое	400	500	65	349	1,1	521	6,21
11	Боковое	400	600	65	349	1,3	625	7,28
11	Боковое	400	700	65	349	1,5	729	8,34
11	Боковое	400	800	65	349	1,7	833	9,40
11	Боковое	400	900	65	349	2	937	10,46
11	Боковое	400	1000	65	349	2,2	1041	11,54
11	Боковое	400	1100	65	349	2,4	1145	12,58
11	Боковое	400	1200	65	349	2,6	1249	13,65
11	Боковое	400	1300	65	349	2,8	1353	14,74
11	Боковое	400	1400	65	349	3,1	1457	15,81
11	Боковое	400	1500	65	349	3,3	1562	16,83
11	Боковое	400	1600	65	349	3,5	1666	17,92
11	Боковое	400	1700	65	349	3,7	1770	19,04
11	Боковое	400	1800	65	349	3,9	1874	20,10
11	Боковое	400	1900	65	349	4,1	1978	21,18
11	Боковое	400	2000	65	349	4,4	2082	22,23
11	Боковое	400	2100	65	349	4,6	2186	23,30
11	Боковое	400	2200	65	349	4,8	2290	24,38
11	Боковое	400	2300	65	349	5	2394	25,41
11	Боковое	400	2400	65	349	5,2	2498	26,48
11	Боковое	400	2500	65	349	5,5	2603	27,55
11	Боковое	400	2600	65	349	5,7	2707	28,62
11	Боковое	400	2700	65	349	5,9	2811	29,65
11	Боковое	400	2800	65	349	6,1	2915	30,73
11	Боковое	400	2900	65	349	6,3	3019	31,80
11	Боковое	400	3000	65	349	6,5	3123	32,85
11	Нижнее	400	400	65	349	0,9	417	5,43
11	Нижнее	400	500	65	349	1,1	521	6,49
11	Нижнее	400	600	65	349	1,3	625	7,56
11	Нижнее	400	700	65	349	1,5	729	8,62
11	Нижнее	400	800	65	349	1,7	833	9,68
11	Нижнее	400	900	65	349	2	937	10,74
11	Нижнее	400	1000	65	349	2,2	1041	11,82
11	Нижнее	400	1100	65	349	2,4	1145	12,86
11	Нижнее	400	1200	65	349	2,6	1249	13,93
11	Нижнее	400	1300	65	349	2,8	1353	15,02
11	Нижнее	400	1400	65	349	3,1	1457	16,09
11	Нижнее	400	1500	65	349	3,3	1562	17,11
11	Нижнее	400	1600	65	349	3,5	1666	18,20
11	Нижнее	400	1700	65	349	3,7	1770	19,32
11	Нижнее	400	1800	65	349	3,9	1874	20,38
11	Нижнее	400	1900	65	349	4,1	1978	21,46
11	Нижнее	400	2000	65	349	4,4	2082	22,51
11	Нижнее	400	2100	65	349	4,6	2186	23,58
11	Нижнее	400	2200	65	349	4,8	2290	24,66
11	Нижнее	400	2300	65	349	5	2394	25,69
11	Нижнее	400	2400	65	349	5,2	2498	26,76
11	Нижнее	400	2500	65	349	5,5	2603	27,83
11	Нижнее	400	2600	65	349	5,7	2707	28,90
11	Нижнее	400	2700	65	349	5,9	2811	29,93
11	Нижнее	400	2800	65	349	6,1	2915	31,01
11	Нижнее	400	2900	65	349	6,3	3019	32,08
11	Нижнее	400	3000	65	349	6,5	3123	33,13

* Теплоотдача указана при ΔT=70°C

Тип	Тип подключения	Высота, мм	Длина, мм	Глубина, мм	Межосевое расстояние, мм	Объем теплоносителя, л	Теплоотдача, Вт *	Вес, кг
11	Боковое	500	400	65	449	1	517	6,50
11	Боковое	500	500	65	449	1,3	646	7,81
11	Боковое	500	600	65	449	1,6	776	9,10
11	Боковое	500	700	65	449	1,8	905	10,43
11	Боковое	500	800	65	449	2,1	1034	11,72
11	Боковое	500	900	65	449	2,3	1164	13,00
11	Боковое	500	1000	65	449	2,6	1293	14,33
11	Боковое	500	1100	65	449	2,9	1422	15,63
11	Боковое	500	1200	65	449	3,1	1551	16,93
11	Боковое	500	1300	65	449	3,4	1681	18,23
11	Боковое	500	1400	65	449	3,6	1810	19,53
11	Боковое	500	1500	65	449	3,9	1939	20,85
11	Боковое	500	1600	65	449	4,2	2068	22,14
11	Боковое	500	1700	65	449	4,4	2198	23,52
11	Боковое	500	1800	65	449	4,7	2327	24,81
11	Боковое	500	1900	65	449	4,9	2456	26,12
11	Боковое	500	2000	65	449	5,2	2586	27,08
11	Боковое	500	2100	65	449	5,5	2715	28,38
11	Боковое	500	2200	65	449	5,7	2844	29,68
11	Боковое	500	2300	65	449	6	2973	30,98
11	Боковое	500	2400	65	449	6,2	3103	32,27
11	Боковое	500	2500	65	449	6,5	3232	33,59
11	Боковое	500	2600	65	449	6,8	3361	34,88
11	Боковое	500	2700	65	449	7	3491	36,17
11	Боковое	500	2800	65	449	7,3	3620	37,49
11	Боковое	500	2900	65	449	7,5	3749	38,79
11	Боковое	500	3000	65	449	7,8	3878	40,10
11	Нижнее	500	400	65	449	1	517	6,15
11	Нижнее	500	500	65	449	1,3	646	7,46
11	Нижнее	500	600	65	449	1,6	776	8,76
11	Нижнее	500	700	65	449	1,8	905	10,09
11	Нижнее	500	800	65	449	2,1	1034	11,37
11	Нижнее	500	900	65	449	2,3	1164	12,66
11	Нижнее	500	1000	65	449	2,6	1293	13,99
11	Нижнее	500	1100	65	449	2,9	1422	15,28
11	Нижнее	500	1200	65	449	3,1	1551	16,59
11	Нижнее	500	1300	65	449	3,4	1681	17,89
11	Нижнее	500	1400	65	449	3,6	1810	19,18
11	Нижнее	500	1500	65	449	3,9	1939	20,50
11	Нижнее	500	1600	65	449	4,2	2068	21,80
11	Нижнее	500	1700	65	449	4,4	2198	23,17
11	Нижнее	500	1800	65	449	4,7	2327	24,47
11	Нижнее	500	1900	65	449	4,9	2456	25,78
11	Нижнее	500	2000	65	449	5,2	2586	27,43
11	Нижнее	500	2100	65	449	5,5	2715	28,72
11	Нижнее	500	2200	65	449	5,7	2844	30,02
11	Нижнее	500	2300	65	449	6	2973	31,33
11	Нижнее	500	2400	65	449	6,2	3103	32,61
11	Нижнее	500	2500	65	449	6,5	3232	33,93
11	Нижнее	500	2600	65	449	6,8	3361	35,23
11	Нижнее	500	2700	65	449	7	3491	36,51
11	Нижнее	500	2800	65	449	7,3	3620	37,83
11	Нижнее	500	2900	65	449	7,5	3749	39,14
11	Нижнее	500	3000	65	449	7,8	3878	40,44

* Теплоотдача указана при ΔT=70°C

Тип	Тип подключения	Высота, мм	Длина, мм	Глубина, мм	Межосевое расстояние, мм	Объем теплоносителя, л	Теплоотдача, Вт *	Вес, кг
11	Боковое	600	400	65	549	1,3	602	7,36
11	Боковое	600	500	65	549	1,6	753	8,97
11	Боковое	600	600	65	549	1,9	904	10,57
11	Боковое	600	700	65	549	2,2	1054	12,19
11	Боковое	600	800	65	549	2,5	1205	13,79
11	Боковое	600	900	65	549	2,8	1355	15,39
11	Боковое	600	1000	65	549	3,2	1506	17,00
11	Боковое	600	1100	65	549	3,5	1657	18,60
11	Боковое	600	1200	65	549	3,8	1807	20,20
11	Боковое	600	1300	65	549	4,1	1958	21,81
11	Боковое	600	1400	65	549	4,5	2108	23,41
11	Боковое	600	1500	65	549	4,8	2259	25,01
11	Боковое	600	1600	65	549	5,1	2410	26,62
11	Боковое	600	1700	65	549	5,4	2560	28,29
11	Боковое	600	1800	65	549	5,7	2711	29,89
11	Боковое	600	1900	65	549	6	2861	31,50
11	Боковое	600	2000	65	549	6,4	3012	33,10
11	Боковое	600	2100	65	549	6,7	3163	34,71
11	Боковое	600	2200	65	549	7	3313	36,32
11	Боковое	600	2300	65	549	7,3	3464	37,92
11	Боковое	600	2400	65	549	7,6	3614	39,52
11	Боковое	600	2500	65	549	8	3765	41,13
11	Боковое	600	2600	65	549	8,3	3916	42,73
11	Боковое	600	2700	65	549	8,6	4066	44,33
11	Боковое	600	2800	65	549	9	4217	45,94
11	Боковое	600	2900	65	549	9,3	4367	47,54
11	Боковое	600	3000	65	549	9,6	4518	49,14
11	Нижнее	600	400	65	549	1,3	602	7,76
11	Нижнее	600	500	65	549	1,6	753	9,37
11	Нижнее	600	600	65	549	1,9	904	10,97
11	Нижнее	600	700	65	549	2,2	1054	12,58
11	Нижнее	600	800	65	549	2,5	1205	14,18
11	Нижнее	600	900	65	549	2,8	1355	15,78
11	Нижнее	600	1000	65	549	3,2	1506	17,40
11	Нижнее	600	1100	65	549	3,5	1657	19,00
11	Нижнее	600	1200	65	549	3,8	1807	20,60
11	Нижнее	600	1300	65	549	4,1	1958	22,21
11	Нижнее	600	1400	65	549	4,5	2108	23,81
11	Нижнее	600	1500	65	549	4,8	2259	25,41
11	Нижнее	600	1600	65	549	5,1	2410	27,02
11	Нижнее	600	1700	65	549	5,4	2560	28,69
11	Нижнее	600	1800	65	549	5,7	2711	30,29
11	Нижнее	600	1900	65	549	6	2861	31,90
11	Нижнее	600	2000	65	549	6,4	3012	33,50
11	Нижнее	600	2100	65	549	6,7	3163	35,10
11	Нижнее	600	2200	65	549	7	3313	36,72
11	Нижнее	600	2300	65	549	7,3	3464	38,31
11	Нижнее	600	2400	65	549	7,6	3614	39,91
11	Нижнее	600	2500	65	549	8	3765	41,53
11	Нижнее	600	2600	65	549	8,3	3916	43,13
11	Нижнее	600	2700	65	549	8,6	4066	44,73
11	Нижнее	600	2800	65	549	9	4217	46,34
11	Нижнее	600	2900	65	549	9,3	4367	47,94
11	Нижнее	600	3000	65	549	9,6	4518	49,54

* Теплоотдача указана при ΔT=70°C

Тип	Тип подключения	Высота, мм	Длина, мм	Глубина, мм	Межосевое расстояние, мм	Объем теплоносителя, л	Теплоотдача, Вт *	Вес, кг
20	Боковое	200	400	68	149	1,4	269	4,14
20	Боковое	200	500	68	149	1,8	336	5,00
20	Боковое	200	600	68	149	2,2	404	5,85
20	Боковое	200	700	68	149	2,7	471	6,68
20	Боковое	200	800	68	149	3,1	538	7,53
20	Боковое	200	900	68	149	3,5	605	8,39
20	Боковое	200	1000	68	149	3,9	673	9,20
20	Боковое	200	1100	68	149	4,4	740	10,02
20	Боковое	200	1200	68	149	4,8	807	10,88
20	Боковое	200	1300	68	149	5,2	874	11,73
20	Боковое	200	1400	68	149	5,6	942	12,71
20	Боковое	200	1500	68	149	6	1009	13,58
20	Боковое	200	1600	68	149	6,5	1076	14,43
20	Боковое	200	1700	68	149	6,9	1143	15,37
20	Боковое	200	1800	68	149	7,3	1211	16,15
20	Боковое	200	1900	68	149	7,7	1278	16,96
20	Боковое	200	2000	68	149	8,2	1345	17,87
20	Боковое	200	2100	68	149	8,6	1412	18,73
20	Боковое	200	2200	68	149	9	1480	19,58
20	Боковое	200	2300	68	149	9,4	1547	20,40
20	Боковое	200	2400	68	149	9,9	1614	21,26
20	Боковое	200	2500	68	149	10,3	1681	22,11
20	Боковое	200	2600	68	149	10,7	1749	22,97
20	Боковое	200	2700	68	149	11,1	1816	23,79
20	Боковое	200	2800	68	149	11,5	1883	24,64
20	Боковое	200	2900	68	149	12	1950	25,50
20	Боковое	200	3000	68	149	12,4	2018	26,36
20	Нижнее	200	400	68	149	1,4	269	4,49
20	Нижнее	200	500	68	149	1,8	336	5,35
20	Нижнее	200	600	68	149	2,2	404	6,22
20	Нижнее	200	700	68	149	2,7	471	7,07
20	Нижнее	200	800	68	149	3,1	538	7,93
20	Нижнее	200	900	68	149	3,5	605	8,80
20	Нижнее	200	1000	68	149	3,9	673	9,63
20	Нижнее	200	1100	68	149	4,4	740	10,46
20	Нижнее	200	1200	68	149	4,8	807	11,33
20	Нижнее	200	1300	68	149	5,2	874	12,20
20	Нижнее	200	1400	68	149	5,6	942	13,19
20	Нижнее	200	1500	68	149	6	1009	14,07
20	Нижнее	200	1600	68	149	6,5	1076	14,94
20	Нижнее	200	1700	68	149	6,9	1143	15,90
20	Нижнее	200	1800	68	149	7,3	1211	16,69
20	Нижнее	200	1900	68	149	7,7	1278	17,52
20	Нижнее	200	2000	68	149	8,2	1345	18,44
20	Нижнее	200	2100	68	149	8,6	1412	19,31
20	Нижнее	200	2200	68	149	9	1480	20,18
20	Нижнее	200	2300	68	149	9,4	1547	21,01
20	Нижнее	200	2400	68	149	9,9	1614	21,88
20	Нижнее	200	2500	68	149	10,3	1681	22,75
20	Нижнее	200	2600	68	149	10,7	1749	23,62
20	Нижнее	200	2700	68	149	11,1	1816	24,45
20	Нижнее	200	2800	68	149	11,5	1883	25,32
20	Нижнее	200	2900	68	149	12	1950	26,19
20	Нижнее	200	3000	68	149	12,4	2018	27,06

* Теплоотдача указана при ΔT=70°C

Тип	Тип подключения	Высота, мм	Длина, мм	Глубина, мм	Межосевое расстояние, мм	Объем теплоносителя, л	Теплоотдача, Вт *	Вес, кг
20	Боковое	300	400	68	249	1,36	387	5,82
20	Боковое	300	500	68	249	1,7	483	7,04
20	Боковое	300	600	68	249	2	580	8,26
20	Боковое	300	700	68	249	2,4	677	9,47
20	Боковое	300	800	68	249	2,7	773	10,69
20	Боковое	300	900	68	249	3,1	870	11,90
20	Боковое	300	1000	68	249	3,4	967	13,17
20	Боковое	300	1100	68	249	3,7	1063	14,39
20	Боковое	300	1200	68	249	4,1	1160	15,60
20	Боковое	300	1300	68	249	4,4	1257	16,82
20	Боковое	300	1400	68	249	4,8	1353	18,03
20	Боковое	300	1500	68	249	5,1	1450	19,30
20	Боковое	300	1600	68	249	5,4	1547	20,51
20	Боковое	300	1700	68	249	5,8	1643	21,84
20	Боковое	300	1800	68	249	6,1	1740	23,05
20	Боковое	300	1900	68	249	6,5	1836	24,27
20	Боковое	300	2000	68	249	6,8	1933	25,53
20	Боковое	300	2100	68	249	7,1	2030	26,75
20	Боковое	300	2200	68	249	7,5	2126	27,96
20	Боковое	300	2300	68	249	7,8	2223	29,18
20	Боковое	300	2400	68	249	8,2	2320	30,40
20	Боковое	300	2500	68	249	8,5	2416	31,61
20	Боковое	300	2600	68	249	8,8	2513	32,83
20	Боковое	300	2700	68	249	9,2	2610	34,04
20	Боковое	300	2800	68	249	9,5	2706	35,26
20	Боковое	300	2900	68	249	9,9	2803	36,47
20	Боковое	300	3000	68	249	10,2	2900	37,69
20	Нижнее	300	400	68	249	1,36	387	6,10
20	Нижнее	300	500	68	249	1,7	483	7,32
20	Нижнее	300	600	68	249	2	580	8,53
20	Нижнее	300	700	68	249	2,4	677	9,75
20	Нижнее	300	800	68	249	2,7	773	10,96
20	Нижнее	300	900	68	249	3,1	870	12,18
20	Нижнее	300	1000	68	249	3,4	967	13,45
20	Нижнее	300	1100	68	249	3,7	1063	14,66
20	Нижнее	300	1200	68	249	4,1	1160	15,88
20	Нижнее	300	1300	68	249	4,4	1257	17,09
20	Нижнее	300	1400	68	249	4,8	1353	18,31
20	Нижнее	300	1500	68	249	5,1	1450	19,57
20	Нижнее	300	1600	68	249	5,4	1547	20,79
20	Нижнее	300	1700	68	249	5,8	1643	22,11
20	Нижнее	300	1800	68	249	6,1	1740	23,33
20	Нижнее	300	1900	68	249	6,5	1836	24,54
20	Нижнее	300	2000	68	249	6,8	1933	25,81
20	Нижнее	300	2100	68	249	7,1	2030	27,03
20	Нижнее	300	2200	68	249	7,5	2126	28,24
20	Нижнее	300	2300	68	249	7,8	2223	29,46
20	Нижнее	300	2400	68	249	8,2	2320	30,67
20	Нижнее	300	2500	68	249	8,5	2416	31,89
20	Нижнее	300	2600	68	249	8,8	2513	33,10
20	Нижнее	300	2700	68	249	9,2	2610	34,32
20	Нижнее	300	2800	68	249	9,5	2706	35,54
20	Нижнее	300	2900	68	249	9,9	2803	36,75
20	Нижнее	300	3000	68	249	10,2	2900	37,97

* Теплоотдача указана при ΔT=70°C

Тип	Тип подключения	Высота, мм	Длина, мм	Глубина, мм	Межосевое расстояние, мм	Объем теплоносителя, л	Теплоотдача, Вт *	Вес, кг
20	Боковое	400	400	68	349	1,7	473	7,55
20	Боковое	400	500	68	349	2,1	591	9,15
20	Боковое	400	600	68	349	2,5	709	10,79
20	Боковое	400	700	68	349	3,0	827	12,39
20	Боковое	400	800	68	349	3,4	946	13,99
20	Боковое	400	900	68	349	3,8	1064	15,63
20	Боковое	400	1000	68	349	4,2	1182	17,33
20	Боковое	400	1100	68	349	4,7	1300	18,89
20	Боковое	400	1200	68	349	5,1	1418	20,53
20	Боковое	400	1300	68	349	5,5	1537	22,17
20	Боковое	400	1400	68	349	5,9	1655	23,81
20	Боковое	400	1500	68	349	6,3	1773	25,42
20	Боковое	400	1600	68	349	6,8	1891	27,06
20	Боковое	400	1700	68	349	7,2	2009	28,73
20	Боковое	400	1800	68	349	7,6	2128	30,38
20	Боковое	400	1900	68	349	8,0	2246	31,98
20	Боковое	400	2000	68	349	8,5	2364	33,63
20	Боковое	400	2100	68	349	8,9	2482	35,27
20	Боковое	400	2200	68	349	9,3	2600	36,91
20	Боковое	400	2300	68	349	9,7	2718	38,47
20	Боковое	400	2400	68	349	10,2	2837	40,11
20	Боковое	400	2500	68	349	10,6	2955	41,72
20	Боковое	400	2600	68	349	11,0	3073	43,36
20	Боковое	400	2700	68	349	11,4	3191	44,92
20	Боковое	400	2800	68	349	11,8	3309	46,56
20	Боковое	400	2900	68	349	12,3	3428	48,20
20	Боковое	400	3000	68	349	12,7	3546	49,80
20	Нижнее	400	400	68	349	1,7	473	7,82
20	Нижнее	400	500	68	349	2,1	591	9,43
20	Нижнее	400	600	68	349	2,5	709	11,07
20	Нижнее	400	700	68	349	3,0	827	12,67
20	Нижнее	400	800	68	349	3,4	946	14,27
20	Нижнее	400	900	68	349	3,8	1064	15,91
20	Нижнее	400	1000	68	349	4,2	1182	17,60
20	Нижнее	400	1100	68	349	4,7	1300	19,17
20	Нижнее	400	1200	68	349	5,1	1418	20,81
20	Нижнее	400	1300	68	349	5,5	1537	22,45
20	Нижнее	400	1400	68	349	5,9	1655	24,09
20	Нижнее	400	1500	68	349	6,3	1773	25,70
20	Нижнее	400	1600	68	349	6,8	1891	27,34
20	Нижнее	400	1700	68	349	7,2	2009	29,01
20	Нижнее	400	1800	68	349	7,6	2128	30,65
20	Нижнее	400	1900	68	349	8,0	2246	32,25
20	Нижнее	400	2000	68	349	8,5	2364	33,91
20	Нижнее	400	2100	68	349	8,9	2482	35,55
20	Нижнее	400	2200	68	349	9,3	2600	37,19
20	Нижнее	400	2300	68	349	9,7	2718	38,75
20	Нижнее	400	2400	68	349	10,2	2837	40,39
20	Нижнее	400	2500	68	349	10,6	2955	41,99
20	Нижнее	400	2600	68	349	11,0	3073	43,63
20	Нижнее	400	2700	68	349	11,4	3191	45,20
20	Нижнее	400	2800	68	349	11,8	3309	46,84
20	Нижнее	400	2900	68	349	12,3	3428	48,48
20	Нижнее	400	3000	68	349	12,7	3546	50,08

* Теплоотдача указана при ΔT=70°C

Тип	Тип подключения	Высота, мм	Длина, мм	Глубина, мм	Межосевое расстояние, мм	Объем теплоносителя, л	Теплоотдача, Вт *	Вес, кг
20	Боковое	500	400	68	449	2,08	578	9,12
20	Боковое	500	500	68	449	2,6	723	11,10
20	Боковое	500	600	68	449	3,1	867	13,08
20	Боковое	500	700	68	449	3,6	1012	15,10
20	Боковое	500	800	68	449	4,2	1156	17,08
20	Боковое	500	900	68	449	4,7	1301	19,06
20	Боковое	500	1000	68	449	5,2	1445	21,12
20	Боковое	500	1100	68	449	5,7	1590	23,10
20	Боковое	500	1200	68	449	6,2	1734	25,12
20	Боковое	500	1300	68	449	6,8	1879	27,10
20	Боковое	500	1400	68	449	7,3	2023	29,08
20	Боковое	500	1500	68	449	7,8	2168	31,15
20	Боковое	500	1600	68	449	8,3	2312	33,12
20	Боковое	500	1700	68	449	8,8	2457	35,21
20	Боковое	500	1800	68	449	9,4	2601	37,19
20	Боковое	500	1900	68	449	9,9	2746	39,17
20	Боковое	500	2000	68	449	10,4	2891	41,24
20	Боковое	500	2100	68	449	10,9	3035	43,21
20	Боковое	500	2200	68	449	11,4	3180	45,19
20	Боковое	500	2300	68	449	12	3324	47,21
20	Боковое	500	2400	68	449	12,5	3469	49,19
20	Боковое	500	2500	68	449	13	3613	51,21
20	Боковое	500	2600	68	449	13,5	3758	53,19
20	Боковое	500	2700	68	449	14	3902	55,17
20	Боковое	500	2800	68	449	14,6	4047	57,18
20	Боковое	500	2900	68	449	15,1	4191	59,16
20	Боковое	500	3000	68	449	15,6	4336	61,18
20	Нижнее	500	400	68	449	2,08	578	9,47
20	Нижнее	500	500	68	449	2,6	723	11,45
20	Нижнее	500	600	68	449	3,1	867	13,42
20	Нижнее	500	700	68	449	3,6	1012	15,44
20	Нижнее	500	800	68	449	4,2	1156	17,42
20	Нижнее	500	900	68	449	4,7	1301	19,40
20	Нижнее	500	1000	68	449	5,2	1445	21,47
20	Нижнее	500	1100	68	449	5,7	1590	23,45
20	Нижнее	500	1200	68	449	6,2	1734	25,46
20	Нижнее	500	1300	68	449	6,8	1879	27,44
20	Нижнее	500	1400	68	449	7,3	2023	29,42
20	Нижнее	500	1500	68	449	7,8	2168	31,49
20	Нижнее	500	1600	68	449	8,3	2312	33,47
20	Нижнее	500	1700	68	449	8,8	2457	35,55
20	Нижнее	500	1800	68	449	9,4	2601	37,53
20	Нижнее	500	1900	68	449	9,9	2746	39,51
20	Нижнее	500	2000	68	449	10,4	2891	41,58
20	Нижнее	500	2100	68	449	10,9	3035	43,56
20	Нижнее	500	2200	68	449	11,4	3180	45,54
20	Нижнее	500	2300	68	449	12	3324	47,55
20	Нижнее	500	2400	68	449	12,5	3469	49,53
20	Нижнее	500	2500	68	449	13	3613	51,55
20	Нижнее	500	2600	68	449	13,5	3758	53,53
20	Нижнее	500	2700	68	449	14	3902	55,51
20	Нижнее	500	2800	68	449	14,6	4047	57,53
20	Нижнее	500	2900	68	449	15,1	4191	59,51
20	Нижнее	500	3000	68	449	15,6	4336	61,52

* Теплоотдача указана при ΔT=70°C

Тип	Тип подключения	Высота, мм	Длина, мм	Глубина, мм	Межосевое расстояние, мм	Объем теплоносителя, л	Теплоотдача, Вт *	Вес, кг
20	Боковое	600	400	68	549	2,4	681	10,81
20	Боковое	600	500	68	549	3	851	13,22
20	Боковое	600	600	68	549	3,6	1021	15,63
20	Боковое	600	700	68	549	4,2	1191	18,04
20	Боковое	600	800	68	549	4,8	1362	20,46
20	Боковое	600	900	68	549	5,4	1532	22,87
20	Боковое	600	1000	68	549	6	1702	25,28
20	Боковое	600	1100	68	549	6,6	1872	27,69
20	Боковое	600	1200	68	549	7,2	2042	30,10
20	Боковое	600	1300	68	549	7,8	2213	32,52
20	Боковое	600	1400	68	549	8,4	2383	34,93
20	Боковое	600	1500	68	549	9	2553	37,34
20	Боковое	600	1600	68	549	9,6	2723	39,75
20	Боковое	600	1700	68	549	10,2	2893	42,23
20	Боковое	600	1800	68	549	10,8	3064	44,65
20	Боковое	600	1900	68	549	11,4	3234	47,05
20	Боковое	600	2000	68	549	12	3404	49,47
20	Боковое	600	2100	68	549	12,6	3574	51,88
20	Боковое	600	2200	68	549	13,2	3744	54,29
20	Боковое	600	2300	68	549	13,8	3915	56,70
20	Боковое	600	2400	68	549	14,4	4085	59,12
20	Боковое	600	2500	68	549	15	4255	61,53
20	Боковое	600	2600	68	549	15,6	4425	63,94
20	Боковое	600	2700	68	549	16,2	4595	66,35
20	Боковое	600	2800	68	549	16,8	4766	68,76
20	Боковое	600	2900	68	549	17,4	4936	71,18
20	Боковое	600	3000	68	549	18	5106	73,59
20	Нижнее	600	400	68	549	2,4	681	11,21
20	Нижнее	600	500	68	549	3	851	13,62
20	Нижнее	600	600	68	549	3,6	1021	16,03
20	Нижнее	600	700	68	549	4,2	1191	18,44
20	Нижнее	600	800	68	549	4,8	1362	20,85
20	Нижнее	600	900	68	549	5,4	1532	23,27
20	Нижнее	600	1000	68	549	6	1702	25,73
20	Нижнее	600	1100	68	549	6,6	1872	28,14
20	Нижнее	600	1200	68	549	7,2	2042	30,55
20	Нижнее	600	1300	68	549	7,8	2213	32,96
20	Нижнее	600	1400	68	549	8,4	2383	35,38
20	Нижнее	600	1500	68	549	9	2553	37,83
20	Нижнее	600	1600	68	549	9,6	2723	40,25
20	Нижнее	600	1700	68	549	10,2	2893	42,73
20	Нижнее	600	1800	68	549	10,8	3064	45,14
20	Нижнее	600	1900	68	549	11,4	3234	47,55
20	Нижнее	600	2000	68	549	12	3404	50,01
20	Нижнее	600	2100	68	549	12,6	3574	52,42
20	Нижнее	600	2200	68	549	13,2	3744	54,84
20	Нижнее	600	2300	68	549	13,8	3915	57,25
20	Нижнее	600	2400	68	549	14,4	4085	59,66
20	Нижнее	600	2500	68	549	15	4255	62,07
20	Нижнее	600	2600	68	549	15,6	4425	64,48
20	Нижнее	600	2700	68	549	16,2	4595	66,89
20	Нижнее	600	2800	68	549	16,8	4766	69,31
20	Нижнее	600	2900	68	549	17,4	4936	71,72
20	Нижнее	600	3000	68	549	18	5106	74,13

* Теплоотдача указана при ΔT=70°C

Тип	Тип подключения	Высота, мм	Длина, мм	Глубина, мм	Межосевое расстояние, мм	Объем теплоносителя, л	Теплоотдача, Вт *	Вес, кг
21	Боковое	200	400	68	149	1,4	319	4,40
21	Боковое	200	500	68	149	1,8	399	5,33
21	Боковое	200	600	68	149	2,2	479	6,25
21	Боковое	200	700	68	149	2,7	559	7,15
21	Боковое	200	800	68	149	3,1	639	8,07
21	Боковое	200	900	68	149	3,5	718	9,00
21	Боковое	200	1000	68	149	3,9	798	9,88
21	Боковое	200	1100	68	149	4,4	878	10,77
21	Боковое	200	1200	68	149	4,8	958	11,70
21	Боковое	200	1300	68	149	5,2	1038	12,62
21	Боковое	200	1400	68	149	5,6	1118	13,68
21	Боковое	200	1500	68	149	6	1197	14,62
21	Боковое	200	1600	68	149	6,5	1277	15,53
21	Боковое	200	1700	68	149	6,9	1357	16,54
21	Боковое	200	1800	68	149	7,3	1437	17,40
21	Боковое	200	1900	68	149	7,7	1517	18,28
21	Боковое	200	2000	68	149	8,2	1597	19,26
21	Боковое	200	2100	68	149	8,6	1676	20,19
21	Боковое	200	2200	68	149	9	1756	21,11
21	Боковое	200	2300	68	149	9,4	1836	22,00
21	Боковое	200	2400	68	149	9,9	1916	22,93
21	Боковое	200	2500	68	149	10,3	1996	23,85
21	Боковое	200	2600	68	149	10,7	2076	24,78
21	Боковое	200	2700	68	149	11,1	2155	25,67
21	Боковое	200	2800	68	149	11,5	2235	26,59
21	Боковое	200	2900	68	149	12	2315	27,52
21	Боковое	200	3000	68	149	12,4	2395	28,45
21	Нижнее	200	400	68	149	1,4	319	4,75
21	Нижнее	200	500	68	149	1,8	399	5,69
21	Нижнее	200	600	68	149	2,2	479	6,63
21	Нижнее	200	700	68	149	2,7	559	7,54
21	Нижнее	200	800	68	149	3,1	639	8,48
21	Нижнее	200	900	68	149	3,5	718	9,42
21	Нижнее	200	1000	68	149	3,9	798	10,32
21	Нижнее	200	1100	68	149	4,4	878	11,22
21	Нижнее	200	1200	68	149	4,8	958	12,16
21	Нижнее	200	1300	68	149	5,2	1038	13,10
21	Нижнее	200	1400	68	149	5,6	1118	14,18
21	Нижнее	200	1500	68	149	6	1197	15,13
21	Нижнее	200	1600	68	149	6,5	1277	16,06
21	Нижнее	200	1700	68	149	6,9	1357	17,08
21	Нижнее	200	1800	68	149	7,3	1437	7,95
21	Нижнее	200	1900	68	149	7,7	1517	18,85
21	Нижнее	200	2000	68	149	8,2	1597	19,84
21	Нижнее	200	2100	68	149	8,6	1676	20,79
21	Нижнее	200	2200	68	149	9	1756	21,72
21	Нижнее	200	2300	68	149	9,4	1836	22,63
21	Нижнее	200	2400	68	149	9,9	1916	23,57
21	Нижнее	200	2500	68	149	10,3	1996	24,51
21	Нижнее	200	2600	68	149	10,7	2076	25,45
21	Нижнее	200	2700	68	149	11,1	2155	26,35
21	Нижнее	200	2800	68	149	11,5	2235	27,29
21	Нижнее	200	2900	68	149	12	2315	28,24
21	Нижнее	200	3000	68	149	12,4	2395	29,18

* Теплоотдача указана при ΔT=70°C

Тип	Тип подключения	Высота, мм	Длина, мм	Глубина, мм	Межосевое расстояние, мм	Объем теплоносителя, л	Теплоотдача, Вт *	Вес, кг
21	Боковое	300	400	68	249	1,36	482	6,34
21	Боковое	300	500	68	249	1,7	602	7,70
21	Боковое	300	600	68	249	2	723	9,06
21	Боковое	300	700	68	249	2,4	843	10,41
21	Боковое	300	800	68	249	2,7	964	11,77
21	Боковое	300	900	68	249	3,1	1084	13,12
21	Боковое	300	1000	68	249	3,4	1204	14,53
21	Боковое	300	1100	68	249	3,7	1325	15,89
21	Боковое	300	1200	68	249	4,1	1445	17,24
21	Боковое	300	1300	68	249	4,4	1566	18,61
21	Боковое	300	1400	68	249	4,8	1686	19,96
21	Боковое	300	1500	68	249	5,1	1807	21,37
21	Боковое	300	1600	68	249	5,4	1927	22,72
21	Боковое	300	1700	68	249	5,8	2047	24,19
21	Боковое	300	1800	68	249	6,1	2168	25,54
21	Боковое	300	1900	68	249	6,5	2288	26,90
21	Боковое	300	2000	68	249	6,8	2409	28,30
21	Боковое	300	2100	68	249	7,1	2529	29,66
21	Боковое	300	2200	68	249	7,5	2650	31,01
21	Боковое	300	2300	68	249	7,8	2770	32,37
21	Боковое	300	2400	68	249	8,2	2891	33,73
21	Боковое	300	2500	68	249	8,5	3011	35,08
21	Боковое	300	2600	68	249	8,8	3131	36,44
21	Боковое	300	2700	68	249	9,2	3252	37,79
21	Боковое	300	2800	68	249	9,5	3372	39,15
21	Боковое	300	2900	68	249	9,9	3493	40,50
21	Боковое	300	3000	68	249	10,2	3613	41,86
21	Нижнее	300	400	68	249	1,36	482	6,62
21	Нижнее	300	500	68	249	1,7	602	7,98
21	Нижнее	300	600	68	249	2	723	9,33
21	Нижнее	300	700	68	249	2,4	843	10,69
21	Нижнее	300	800	68	249	2,7	964	12,04
21	Нижнее	300	900	68	249	3,1	1084	13,40
21	Нижнее	300	1000	68	249	3,4	1204	14,81
21	Нижнее	300	1100	68	249	3,7	1325	16,16
21	Нижнее	300	1200	68	249	4,1	1445	17,52
21	Нижнее	300	1300	68	249	4,4	1566	18,88
21	Нижнее	300	1400	68	249	4,8	1686	20,24
21	Нижнее	300	1500	68	249	5,1	1807	21,64
21	Нижнее	300	1600	68	249	5,4	1927	23,00
21	Нижнее	300	1700	68	249	5,8	2047	24,46
21	Нижнее	300	1800	68	249	6,1	2168	25,82
21	Нижнее	300	1900	68	249	6,5	2288	27,17
21	Нижнее	300	2000	68	249	6,8	2409	28,58
21	Нижнее	300	2100	68	249	7,1	2529	29,94
21	Нижнее	300	2200	68	249	7,5	2650	31,29
21	Нижнее	300	2300	68	249	7,8	2770	32,65
21	Нижнее	300	2400	68	249	8,2	2891	34,00
21	Нижнее	300	2500	68	249	8,5	3011	35,36
21	Нижнее	300	2600	68	249	8,8	3131	36,71
21	Нижнее	300	2700	68	249	9,2	3252	38,07
21	Нижнее	300	2800	68	249	9,5	3372	39,43
21	Нижнее	300	2900	68	249	9,9	3493	40,78
21	Нижнее	300	3000	68	249	10,2	3613	42,14

* Теплоотдача указана при ΔT=70°C

Тип	Тип подключения	Высота, мм	Длина, мм	Глубина, мм	Межосевое расстояние, мм	Объем теплоносителя, л	Теплоотдача, Вт *	Вес, кг
21	Боковое	400	400	68	349	1,7	592	8,33
21	Боковое	400	500	68	349	2,1	740	10,14
21	Боковое	400	600	68	349	2,5	888	11,99
21	Боковое	400	700	68	349	3,0	1037	13,80
21	Боковое	400	800	68	349	3,4	1185	15,62
21	Боковое	400	900	68	349	3,8	1333	17,46
21	Боковое	400	1000	68	349	4,2	1481	19,37
21	Боковое	400	1100	68	349	4,7	1629	21,43
21	Боковое	400	1200	68	349	5,1	1777	23,28
21	Боковое	400	1300	68	349	5,5	1925	25,13
21	Боковое	400	1400	68	349	5,9	2073	26,98
21	Боковое	400	1500	68	349	6,3	2221	28,80
21	Боковое	400	1600	68	349	6,8	2369	30,65
21	Боковое	400	1700	68	349	7,2	2517	32,54
21	Боковое	400	1800	68	349	7,6	2665	34,11
21	Боковое	400	1900	68	349	8,0	2814	35,93
21	Боковое	400	2000	68	349	8,5	2962	37,79
21	Боковое	400	2100	68	349	8,9	3110	39,64
21	Боковое	400	2200	68	349	9,3	3258	41,49
21	Боковое	400	2300	68	349	9,7	3406	43,26
21	Боковое	400	2400	68	349	10,2	3554	45,11
21	Боковое	400	2500	68	349	10,6	3702	46,94
21	Боковое	400	2600	68	349	11,0	3850	48,79
21	Боковое	400	2700	68	349	11,4	3998	50,56
21	Боковое	400	2800	68	349	11,8	4146	52,41
21	Боковое	400	2900	68	349	12,3	4294	54,26
21	Боковое	400	3000	68	349	12,7	4442	56,07
21	Нижнее	400	400	68	349	1,7	592	8,60
21	Нижнее	400	500	68	349	2,1	740	10,42
21	Нижнее	400	600	68	349	2,5	888	12,27
21	Нижнее	400	700	68	349	3,0	1037	14,08
21	Нижнее	400	800	68	349	3,4	1185	15,90
21	Нижнее	400	900	68	349	3,8	1333	17,74
21	Нижнее	400	1000	68	349	4,2	1481	19,64
21	Нижнее	400	1100	68	349	4,7	1629	21,15
21	Нижнее	400	1200	68	349	5,1	1777	23,00
21	Нижнее	400	1300	68	349	5,5	1925	24,85
21	Нижнее	400	1400	68	349	5,9	2073	26,70
21	Нижнее	400	1500	68	349	6,3	2221	28,52
21	Нижнее	400	1600	68	349	6,8	2369	30,37
21	Нижнее	400	1700	68	349	7,2	2517	32,26
21	Нижнее	400	1800	68	349	7,6	2665	34,38
21	Нижнее	400	1900	68	349	8,0	2814	36,20
21	Нижнее	400	2000	68	349	8,5	2962	38,07
21	Нижнее	400	2100	68	349	8,9	3110	39,92
21	Нижнее	400	2200	68	349	9,3	3258	41,77
21	Нижнее	400	2300	68	349	9,7	3406	43,54
21	Нижнее	400	2400	68	349	10,2	3554	45,39
21	Нижнее	400	2500	68	349	10,6	3702	47,21
21	Нижнее	400	2600	68	349	11,0	3850	49,06
21	Нижнее	400	2700	68	349	11,4	3998	50,84
21	Нижнее	400	2800	68	349	11,8	4146	52,69
21	Нижнее	400	2900	68	349	12,3	4294	54,54
21	Нижнее	400	3000	68	349	12,7	4442	56,35

* Теплоотдача указана при ΔT=70°C

Тип	Тип подключения	Высота, мм	Длина, мм	Глубина, мм	Межосевое расстояние, мм	Объем теплоносителя, л	Теплоотдача, Вт *	Вес, кг
21	Боковое	500	400	68	449	2,08	738	10,13
21	Боковое	500	500	68	449	2,6	923	12,39
21	Боковое	500	600	68	449	3,1	1107	14,65
21	Боковое	500	700	68	449	3,6	1292	16,95
21	Боковое	500	800	68	449	4,2	1476	19,20
21	Боковое	500	900	68	449	4,7	1661	21,45
21	Боковое	500	1000	68	449	5,2	1845	23,79
21	Боковое	500	1100	68	449	5,7	2030	26,05
21	Боковое	500	1200	68	449	6,2	2214	28,34
21	Боковое	500	1300	68	449	6,8	2399	30,59
21	Боковое	500	1400	68	449	7,3	2583	32,85
21	Боковое	500	1500	68	449	7,8	2768	35,20
21	Боковое	500	1600	68	449	8,3	2952	37,44
21	Боковое	500	1700	68	449	8,8	3137	39,80
21	Боковое	500	1800	68	449	9,4	3321	42,06
21	Боковое	500	1900	68	449	9,9	3506	44,32
21	Боковое	500	2000	68	449	10,4	3690	46,66
21	Боковое	500	2100	68	449	10,9	3875	48,91
21	Боковое	500	2200	68	449	11,4	4059	51,16
21	Боковое	500	2300	68	449	12	4244	53,45
21	Боковое	500	2400	68	449	12,5	4428	55,70
21	Боковое	500	2500	68	449	13	4613	57,99
21	Боковое	500	2600	68	449	13,5	4797	60,25
21	Боковое	500	2700	68	449	14	4982	62,50
21	Боковое	500	2800	68	449	14,6	5166	64,78
21	Боковое	500	2900	68	449	15,1	5351	67,05
21	Боковое	500	3000	68	449	15,6	5535	69,34
21	Нижнее	500	400	68	449	2,08	738	10,48
21	Нижнее	500	500	68	449	2,6	923	12,74
21	Нижнее	500	600	68	449	3,1	1107	14,99
21	Нижнее	500	700	68	449	3,6	1292	17,29
21	Нижнее	500	800	68	449	4,2	1476	19,54
21	Нижнее	500	900	68	449	4,7	1661	21,79
21	Нижнее	500	1000	68	449	5,2	1845	24,14
21	Нижнее	500	1100	68	449	5,7	2030	26,40
21	Нижнее	500	1200	68	449	6,2	2214	28,68
21	Нижнее	500	1300	68	449	6,8	2399	30,93
21	Нижнее	500	1400	68	449	7,3	2583	33,19
21	Нижнее	500	1500	68	449	7,8	2768	35,54
21	Нижнее	500	1600	68	449	8,3	2952	37,79
21	Нижнее	500	1700	68	449	8,8	3137	40,14
21	Нижнее	500	1800	68	449	9,4	3321	42,40
21	Нижнее	500	1900	68	449	9,9	3506	44,66
21	Нижнее	500	2000	68	449	10,4	3690	47,00
21	Нижнее	500	2100	68	449	10,9	3875	49,26
21	Нижнее	500	2200	68	449	11,4	4059	51,51
21	Нижнее	500	2300	68	449	12	4244	53,79
21	Нижнее	500	2400	68	449	12,5	4428	56,04
21	Нижнее	500	2500	68	449	13	4613	58,33
21	Нижнее	500	2600	68	449	13,5	4797	60,59
21	Нижнее	500	2700	68	449	14	4982	62,84
21	Нижнее	500	2800	68	449	14,6	5166	65,13
21	Нижнее	500	2900	68	449	15,1	5351	67,40
21	Нижнее	500	3000	68	449	15,6	5535	69,68

* Теплоотдача указана при ΔT=70°C

Тип	Тип подключения	Высота, мм	Длина, мм	Глубина, мм	Межосевое расстояние, мм	Объем теплоносителя, л	Теплоотдача, Вт *	Вес, кг
21	Боковое	600	400	68	549	2,4	884	12,16
21	Боковое	600	500	68	549	3	1106	14,94
21	Боковое	600	600	68	549	3,6	1327	17,71
21	Боковое	600	700	68	549	4,2	1548	20,49
21	Боковое	600	800	68	549	4,8	1769	23,27
21	Боковое	600	900	68	549	5,4	1990	26,04
21	Боковое	600	1000	68	549	6	2211	28,82
21	Боковое	600	1100	68	549	6,6	2432	31,60
21	Боковое	600	1200	68	549	7,2	2653	34,37
21	Боковое	600	1300	68	549	7,8	2874	37,15
21	Боковое	600	1400	68	549	8,4	3095	39,93
21	Боковое	600	1500	68	549	9	3317	42,70
21	Боковое	600	1600	68	549	9,6	3538	45,48
21	Боковое	600	1700	68	549	10,2	3759	48,33
21	Боковое	600	1800	68	549	10,8	3980	51,10
21	Боковое	600	1900	68	549	11,4	4201	53,88
21	Боковое	600	2000	68	549	12	4422	56,66
21	Боковое	600	2100	68	549	12,6	4643	59,44
21	Боковое	600	2200	68	549	13,2	4864	62,21
21	Боковое	600	2300	68	549	13,8	5085	64,99
21	Боковое	600	2400	68	549	14,4	5306	67,76
21	Боковое	600	2500	68	549	15	5528	70,54
21	Боковое	600	2600	68	549	15,6	5749	73,32
21	Боковое	600	2700	68	549	16,2	5970	76,09
21	Боковое	600	2800	68	549	16,8	6191	78,87
21	Боковое	600	2900	68	549	17,4	6412	81,65
21	Боковое	600	3000	68	549	18	6633	84,43
21	Нижнее	600	400	68	549	2,4	884	12,56
21	Нижнее	600	500	68	549	3	1106	15,33
21	Нижнее	600	600	68	549	3,6	1327	18,11
21	Нижнее	600	700	68	549	4,2	1548	20,89
21	Нижнее	600	800	68	549	4,8	1769	23,66
21	Нижнее	600	900	68	549	5,4	1990	26,44
21	Нижнее	600	1000	68	549	6	2211	29,27
21	Нижнее	600	1100	68	549	6,6	2432	32,04
21	Нижнее	600	1200	68	549	7,2	2653	34,82
21	Нижнее	600	1300	68	549	7,8	2874	37,60
21	Нижнее	600	1400	68	549	8,4	3095	40,38
21	Нижнее	600	1500	68	549	9	3317	43,20
21	Нижнее	600	1600	68	549	9,6	3538	45,97
21	Нижнее	600	1700	68	549	10,2	3759	48,82
21	Нижнее	600	1800	68	549	10,8	3980	51,60
21	Нижнее	600	1900	68	549	11,4	4201	54,37
21	Нижнее	600	2000	68	549	12	4422	57,20
21	Нижнее	600	2100	68	549	12,6	4643	59,98
21	Нижнее	600	2200	68	549	13,2	4864	62,75
21	Нижнее	600	2300	68	549	13,8	5085	65,53
21	Нижнее	600	2400	68	549	14,4	5306	68,31
21	Нижнее	600	2500	68	549	15	5528	71,08
21	Нижнее	600	2600	68	549	15,6	5749	73,86
21	Нижнее	600	2700	68	549	16,2	5970	76,64
21	Нижнее	600	2800	68	549	16,8	6191	79,41
21	Нижнее	600	2900	68	549	17,4	6412	82,19
21	Нижнее	600	3000	68	549	18	6633	84,97

* Теплоотдача указана при ΔT=70°C

Тип	Тип подключения	Высота, мм	Длина, мм	Глубина, мм	Межосевое расстояние, мм	Объем теплоносителя, л	Теплоотдача, Вт *	Вес, кг
22	Боковое	200	400	102	149	0,9	437	5,00
22	Боковое	200	500	102	149	1,13	531	5,97
22	Боковое	200	600	102	149	1,36	624	7,00
22	Боковое	200	700	102	149	1,58	719	7,98
22	Боковое	200	800	102	149	1,81	813	8,98
22	Боковое	200	900	102	149	2,03	908	9,99
22	Боковое	200	1000	102	149	2,26	1002	10,99
22	Боковое	200	1100	102	149	2,49	1098	11,95
22	Боковое	200	1200	102	149	2,71	1192	12,96
22	Боковое	200	1300	102	149	2,94	1286	13,97
22	Боковое	200	1400	102	149	3,16	1382	15,12
22	Боковое	200	1500	102	149	3,39	1476	16,16
22	Боковое	200	1600	102	149	3,62	1571	17,15
22	Боковое	200	1700	102	149	3,6	1665	18,24
22	Боковое	200	1800	102	149	4,07	1760	19,19
22	Боковое	200	1900	102	149	4,29	1857	20,15
22	Боковое	200	2000	102	149	4,52	1954	21,24
22	Боковое	200	2100	102	149	4,75	2053	22,25
22	Боковое	200	2200	102	149	4,97	2150	23,26
22	Боковое	200	2300	102	149	5,2	2248	24,22
22	Боковое	200	2400	102	149	5,42	2346	25,23
22	Боковое	200	2500	102	149	5,65	2441	26,24
22	Боковое	200	2600	102	149	5,88	2539	27,25
22	Боковое	200	2700	102	149	6,1	2639	28,21
22	Боковое	200	2800	102	149	6,33	2736	29,22
22	Боковое	200	2900	102	149	6,55	2835	30,23
22	Боковое	200	3000	102	149	6,78	2929	31,24
22	Нижнее	200	400	102	149	0,9	437	5,37
22	Нижнее	200	500	102	149	1,13	531	6,36
22	Нижнее	200	600	102	149	1,36	624	7,40
22	Нижнее	200	700	102	149	1,58	719	8,40
22	Нижнее	200	800	102	149	1,81	813	9,42
22	Нижнее	200	900	102	149	2,03	908	10,45
22	Нижнее	200	1000	102	149	2,26	1002	11,46
22	Нижнее	200	1100	102	149	2,49	1098	12,45
22	Нижнее	200	1200	102	149	2,71	1192	13,47
22	Нижнее	200	1300	102	149	2,94	1286	14,50
22	Нижнее	200	1400	102	149	3,16	1382	15,66
22	Нижнее	200	1500	102	149	3,39	1476	16,73
22	Нижнее	200	1600	102	149	3,62	1571	17,73
22	Нижнее	200	1700	102	149	3,6	1665	18,84
22	Нижнее	200	1800	102	149	4,07	1760	19,80
22	Нижнее	200	1900	102	149	4,29	1857	20,79
22	Нижнее	200	2000	102	149	4,52	1954	21,89
22	Нижнее	200	2100	102	149	4,75	2053	22,92
22	Нижнее	200	2200	102	149	4,97	2150	23,94
22	Нижнее	200	2300	102	149	5,2	2248	24,93
22	Нижнее	200	2400	102	149	5,42	2346	25,95
22	Нижнее	200	2500	102	149	5,65	2441	26,98
22	Нижнее	200	2600	102	149	5,88	2539	28,01
22	Нижнее	200	2700	102	149	6,1	2639	28,99
22	Нижнее	200	2800	102	149	6,33	2736	30,02
22	Нижнее	200	2900	102	149	6,55	2835	31,04
22	Нижнее	200	3000	102	149	6,78	2929	32,07

* Теплоотдача указана при ΔT=70°C

Тип	Тип подключения	Высота, мм	Длина, мм	Глубина, мм	Межосевое расстояние, мм	Объем теплоносителя, л	Теплоотдача, Вт *	Вес, кг
22	Боковое	300	400	102	249	1,36	609	7,20
22	Боковое	300	500	102	249	1,7	761	8,68
22	Боковое	300	600	102	249	2	913	10,20
22	Боковое	300	700	102	249	2,4	1065	11,71
22	Боковое	300	800	102	249	2,7	1217	13,21
22	Боковое	300	900	102	249	3,1	1369	14,72
22	Боковое	300	1000	102	249	3,4	1521	16,31
22	Боковое	300	1100	102	249	3,7	1674	17,81
22	Боковое	300	1200	102	249	4,1	1826	19,31
22	Боковое	300	1300	102	249	4,4	1978	20,84
22	Боковое	300	1400	102	249	4,8	2130	22,34
22	Боковое	300	1500	102	249	5,1	2282	23,93
22	Боковое	300	1600	102	249	5,4	2434	25,43
22	Боковое	300	1700	102	249	5,8	2586	27,05
22	Боковое	300	1800	102	249	6,1	2739	28,55
22	Боковое	300	1900	102	249	6,5	2891	30,06
22	Боковое	300	2000	102	249	6,8	3043	31,64
22	Боковое	300	2100	102	249	7,1	3195	33,15
22	Боковое	300	2200	102	249	7,5	3347	34,65
22	Боковое	300	2300	102	249	7,8	3499	36,16
22	Боковое	300	2400	102	249	8,2	3651	37,66
22	Боковое	300	2500	102	249	8,5	3803	39,17
22	Боковое	300	2600	102	249	0,8	3956	40,67
22	Боковое	300	2700	102	249	9,2	4108	42,18
22	Боковое	300	2800	102	249	9,5	4260	43,68
22	Боковое	300	2900	102	249	9,9	4412	45,19
22	Боковое	300	3000	102	249	10,2	4564	46,69
22	Нижнее	300	400	102	249	1,36	609	7,48
22	Нижнее	300	500	102	249	1,7	761	8,96
22	Нижнее	300	600	102	249	2	913	10,48
22	Нижнее	300	700	102	249	2,4	1065	11,99
22	Нижнее	300	800	102	249	2,7	1217	13,49
22	Нижнее	300	900	102	249	3,1	1369	15,00
22	Нижнее	300	1000	102	249	3,4	1521	16,58
22	Нижнее	300	1100	102	249	3,7	1674	18,09
22	Нижнее	300	1200	102	249	4,1	1826	19,59
22	Нижнее	300	1300	102	249	4,4	1978	21,12
22	Нижнее	300	1400	102	249	4,8	2130	22,62
22	Нижнее	300	1500	102	249	5,1	2282	24,21
22	Нижнее	300	1600	102	249	5,4	2434	25,71
22	Нижнее	300	1700	102	249	5,8	2586	27,32
22	Нижнее	300	1800	102	249	6,1	2739	28,83
22	Нижнее	300	1900	102	249	6,5	2891	30,34
22	Нижнее	300	2000	102	249	6,8	3043	31,92
22	Нижнее	300	2100	102	249	7,1	3195	33,43
22	Нижнее	300	2200	102	249	7,5	3347	34,93
22	Нижнее	300	2300	102	249	7,8	3499	36,43
22	Нижнее	300	2400	102	249	8,2	3651	37,94
22	Нижнее	300	2500	102	249	8,5	3803	39,44
22	Нижнее	300	2600	102	249	0,8	3956	40,95
22	Нижнее	300	2700	102	249	9,2	4108	42,45
22	Нижнее	300	2800	102	249	9,5	4260	43,96
22	Нижнее	300	2900	102	249	9,9	4412	45,47
22	Нижнее	300	3000	102	249	10,2	4564	46,97

* Теплоотдача указана при ΔT=70°C

Тип	Тип подключения	Высота, мм	Длина, мм	Глубина, мм	Межосевое расстояние, мм	Объем теплоносителя, л	Теплоотдача, Вт *	Вес, кг
22	Боковое	400	400	102	349	1,7	755	9,51
22	Боковое	400	500	102	349	2,2	944	11,52
22	Боковое	400	600	102	349	2,6	1133	13,61
22	Боковое	400	700	102	349	3,1	1322	15,65
22	Боковое	400	800	102	349	3,5	1511	17,70
22	Боковое	400	900	102	349	3,9	1700	19,75
22	Боковое	400	1000	102	349	4,4	1889	21,91
22	Боковое	400	1100	102	349	4,8	2078	23,92
22	Боковое	400	1200	102	349	5,2	2266	25,99
22	Боковое	400	1300	102	349	5,7	2455	28,06
22	Боковое	400	1400	102	349	6,1	2644	30,14
22	Боковое	400	1500	102	349	6,6	2833	32,21
22	Боковое	400	1600	102	349	7,0	3022	34,28
22	Боковое	400	1700	102	349	7,4	3211	36,40
22	Боковое	400	1800	102	349	7,9	3400	38,46
22	Боковое	400	1900	102	349	8,3	3588	40,51
22	Боковое	400	2000	102	349	8,7	3777	42,62
22	Боковое	400	2100	102	349	9,2	3966	44,70
22	Боковое	400	2200	102	349	9,6	4155	46,77
22	Боковое	400	2300	102	349	10,1	4344	48,76
22	Боковое	400	2400	102	349	10,5	4533	50,84
22	Боковое	400	2500	102	349	10,9	4722	52,89
22	Боковое	400	2600	102	349	11,4	4911	54,96
22	Боковое	400	2700	102	349	11,8	5099	56,96
22	Боковое	400	2800	102	349	12,2	5288	59,03
22	Боковое	400	2900	102	349	12,7	5477	61,10
22	Боковое	400	3000	102	349	13,1	5666	63,14
22	Нижнее	400	400	102	349	1,7	755	9,79
22	Нижнее	400	500	102	349	2,2	944	11,80
22	Нижнее	400	600	102	349	2,6	1133	13,89
22	Нижнее	400	700	102	349	3,1	1322	15,92
22	Нижнее	400	800	102	349	3,5	1511	17,98
22	Нижнее	400	900	102	349	3,9	1700	20,03
22	Нижнее	400	1000	102	349	4,4	1889	22,18
22	Нижнее	400	1100	102	349	4,8	2078	24,20
22	Нижнее	400	1200	102	349	5,2	2266	26,27
22	Нижнее	400	1300	102	349	5,7	2455	28,34
22	Нижнее	400	1400	102	349	6,1	2644	30,42
22	Нижнее	400	1500	102	349	6,6	2833	32,49
22	Нижнее	400	1600	102	349	7,0	3022	34,56
22	Нижнее	400	1700	102	349	7,4	3211	36,68
22	Нижнее	400	1800	102	349	7,9	3400	38,74
22	Нижнее	400	1900	102	349	8,3	3588	40,79
22	Нижнее	400	2000	102	349	8,7	3777	42,90
22	Нижнее	400	2100	102	349	9,2	3966	44,98
22	Нижнее	400	2200	102	349	9,6	4155	47,05
22	Нижнее	400	2300	102	349	10,1	4344	49,04
22	Нижнее	400	2400	102	349	10,5	4533	51,11
22	Нижнее	400	2500	102	349	10,9	4722	53,17
22	Нижнее	400	2600	102	349	11,4	4911	55,24
22	Нижнее	400	2700	102	349	11,8	5099	57,23
22	Нижнее	400	2800	102	349	12,2	5288	59,31
22	Нижнее	400	2900	102	349	12,7	5477	61,38
22	Нижнее	400	3000	102	349	13,1	5666	63,41

* Теплоотдача указана при ΔT=70°C

Тип	Тип подключения	Высота, мм	Длина, мм	Глубина, мм	Межосевое расстояние, мм	Объем теплоносителя, л	Теплоотдача, Вт *	Вес, кг
22	Боковое	500	400	102	449	2,08	961	11,54
22	Боковое	500	500	102	449	2,6	1202	14,06
22	Боковое	500	600	102	449	3,1	1442	16,63
22	Боковое	500	700	102	449	3,6	1683	19,22
22	Боковое	500	800	102	449	4,2	1923	21,75
22	Боковое	500	900	102	449	4,7	2163	24,28
22	Боковое	500	1000	102	449	5,2	2404	26,95
22	Боковое	500	1100	102	449	5,7	2644	29,49
22	Боковое	500	1200	102	449	6,2	2884	32,06
22	Боковое	500	1300	102	449	6,8	3125	34,59
22	Боковое	500	1400	102	449	7,3	3365	37,14
22	Боковое	500	1500	102	449	7,8	3605	39,81
22	Боковое	500	1600	102	449	8,3	3846	42,34
22	Боковое	500	1700	102	449	8,8	4086	44,97
22	Боковое	500	1800	102	449	9,4	4327	47,52
22	Боковое	500	1900	102	449	9,9	4567	50,07
22	Боковое	500	2000	102	449	10,4	4807	52,72
22	Боковое	500	2100	102	449	10,9	5048	55,27
22	Боковое	500	2200	102	449	11,4	5288	57,79
22	Боковое	500	2300	102	449	12	5528	60,36
22	Боковое	500	2400	102	449	12,5	5769	62,89
22	Боковое	500	2500	102	449	13	6009	65,46
22	Боковое	500	2600	102	449	13,5	6249	68,01
22	Боковое	500	2700	102	449	14	6490	70,54
22	Боковое	500	2800	102	449	14,6	6730	73,10
22	Боковое	500	2900	102	449	15,1	6971	75,67
22	Боковое	500	3000	102	449	15,6	7211	78,24
22	Нижнее	500	400	102	449	2,08	961	11,88
22	Нижнее	500	500	102	449	2,6	1202	14,40
22	Нижнее	500	600	102	449	3,1	1442	16,97
22	Нижнее	500	700	102	449	3,6	1683	19,56
22	Нижнее	500	800	102	449	4,2	1923	22,09
22	Нижнее	500	900	102	449	4,7	2163	24,62
22	Нижнее	500	1000	102	449	5,2	2404	27,29
22	Нижнее	500	1100	102	449	5,7	2644	29,83
22	Нижнее	500	1200	102	449	6,2	2884	32,40
22	Нижнее	500	1300	102	449	6,8	3125	34,93
22	Нижнее	500	1400	102	449	7,3	3365	37,48
22	Нижнее	500	1500	102	449	7,8	3605	40,15
22	Нижнее	500	1600	102	449	8,3	3846	42,68
22	Нижнее	500	1700	102	449	8,8	4086	45,31
22	Нижнее	500	1800	102	449	9,4	4327	47,86
22	Нижнее	500	1900	102	449	9,9	4567	50,41
22	Нижнее	500	2000	102	449	10,4	4807	53,06
22	Нижнее	500	2100	102	449	10,9	5048	55,61
22	Нижнее	500	2200	102	449	11,4	5288	58,13
22	Нижнее	500	2300	102	449	12	5528	60,70
22	Нижнее	500	2400	102	449	12,5	5769	63,23
22	Нижнее	500	2500	102	449	13	6009	65,80
22	Нижнее	500	2600	102	449	13,5	6249	68,35
22	Нижнее	500	2700	102	449	14	6490	70,88
22	Нижнее	500	2800	102	449	14,6	6730	73,44
22	Нижнее	500	2900	102	449	15,1	6971	76,01
22	Нижнее	500	3000	102	449	15,6	7211	78,58

* Теплоотдача указана при ΔT=70°C

Тип	Тип подключения	Высота, мм	Длина, мм	Глубина, мм	Межосевое расстояние, мм	Объем теплоносителя, л	Теплоотдача, Вт *	Вес, кг
22	Боковое	600	400	102	549	2,35	1154	13,99
22	Боковое	600	500	102	549	2,94	1443	17,11
22	Боковое	600	600	102	549	3,53	1731	20,28
22	Боковое	600	700	102	549	4,1	2020	23,44
22	Боковое	600	800	102	549	4,7	2308	26,59
22	Боковое	600	900	102	549	5,3	2597	29,74
22	Боковое	600	1000	102	549	5,88	2885	32,90
22	Боковое	600	1100	102	549	6,5	3174	36,04
22	Боковое	600	1200	102	549	7,06	3462	39,20
22	Боковое	600	1300	102	549	7,64	3751	42,35
22	Боковое	600	1400	102	549	8,23	4039	45,50
22	Боковое	600	1500	102	549	8,82	4328	48,65
22	Боковое	600	1600	102	549	9,41	4616	51,81
22	Боковое	600	1700	102	549	10	4905	55,03
22	Боковое	600	1800	102	549	10,58	5193	58,18
22	Боковое	600	1900	102	549	11,17	5482	61,33
22	Боковое	600	2000	102	549	11,76	5770	64,48
22	Боковое	600	2100	102	549	12,35	6059	67,64
22	Боковое	600	2200	102	549	12,94	6347	70,79
22	Боковое	600	2300	102	549	13,52	6636	73,94
22	Боковое	600	2400	102	549	14,11	6924	77,09
22	Боковое	600	2500	102	549	14,7	7213	80,24
22	Боковое	600	2600	102	549	15,29	7501	83,40
22	Боковое	600	2700	102	549	15,88	7790	86,55
22	Боковое	600	2800	102	549	16,46	8078	89,70
22	Боковое	600	2900	102	549	17,05	8367	92,85
22	Боковое	600	3000	102	549	17,64	8655	96,00
22	Нижнее	600	400	102	549	2,35	1154	14,39
22	Нижнее	600	500	102	549	2,94	1443	17,51
22	Нижнее	600	600	102	549	3,53	1731	20,68
22	Нижнее	600	700	102	549	4,1	2020	23,84
22	Нижнее	600	800	102	549	4,7	2308	26,99
22	Нижнее	600	900	102	549	5,3	2597	30,14
22	Нижнее	600	1000	102	549	5,88	2885	33,37
22	Нижнее	600	1100	102	549	6,5	3174	36,52
22	Нижнее	600	1200	102	549	7,06	3462	39,67
22	Нижнее	600	1300	102	549	7,64	3751	42,83
22	Нижнее	600	1400	102	549	8,23	4039	45,98
22	Нижнее	600	1500	102	549	8,82	4328	49,21
22	Нижнее	600	1600	102	549	9,41	4616	52,36
22	Нижнее	600	1700	102	549	10	4905	55,58
22	Нижнее	600	1800	102	549	10,58	5193	58,74
22	Нижнее	600	1900	102	549	11,17	5482	61,88
22	Нижнее	600	2000	102	549	11,76	5770	65,12
22	Нижнее	600	2100	102	549	12,35	6059	68,27
22	Нижнее	600	2200	102	549	12,94	6347	71,42
22	Нижнее	600	2300	102	549	13,52	6636	74,57
22	Нижнее	600	2400	102	549	14,11	6924	77,72
22	Нижнее	600	2500	102	549	14,7	7213	80,88
22	Нижнее	600	2600	102	549	15,29	7501	84,03
22	Нижнее	600	2700	102	549	15,88	7790	87,18
22	Нижнее	600	2800	102	549	16,46	8078	90,33
22	Нижнее	600	2900	102	549	17,05	8367	93,48
22	Нижнее	600	3000	102	549	17,64	8655	96,64

* Теплоотдача указана при ΔT=70°C

Тип	Тип подключения	Высота, мм	Длина, мм	Глубина, мм	Межосевое расстояние, мм	Объем теплоносителя, л	Теплоотдача, Вт *	Вес, кг
30	Боковое	200	400	157	149	1,36	426	6,64
30	Боковое	200	500	157	149	1,7	532	7,92
30	Боковое	200	600	157	149	2,04	639	9,21
30	Боковое	200	700	157	149	2,38	745	10,46
30	Боковое	200	800	157	149	2,72	852	11,75
30	Боковое	200	900	157	149	3,06	958	13,04
30	Боковое	200	1000	157	149	3,4	1064	14,32
30	Боковое	200	1100	157	149	3,74	1171	15,54
30	Боковое	200	1200	157	149	4,08	1277	16,82
30	Боковое	200	1300	157	149	4,42	1383	18,11
30	Боковое	200	1400	157	149	4,76	1490	19,58
30	Боковое	200	1500	157	149	5,1	1596	20,93
30	Боковое	200	1600	157	149	5,44	1703	22,22
30	Боковое	200	1700	157	149	5,78	1809	23,63
30	Боковое	200	1800	157	149	6,12	1916	24,80
30	Боковое	200	1900	157	149	6,46	2022	26,03
30	Боковое	200	2000	157	149	6,8	2129	27,44
30	Боковое	200	2100	157	149	7,14	2235	28,73
30	Боковое	200	2200	157	149	7,48	2342	30,02
30	Боковое	200	2300	157	149	7,82	2448	31,25
30	Боковое	200	2400	157	149	8,16	2555	32,54
30	Боковое	200	2500	157	149	8,5	2661	33,82
30	Боковое	200	2600	157	149	8,84	2767	35,11
30	Боковое	200	2700	157	149	9,18	2874	36,34
30	Боковое	200	2800	157	149	9,52	2980	37,63
30	Боковое	200	2900	157	149	9,86	3087	38,92
30	Боковое	200	3000	157	149	10,2	3193	40,21
30	Нижнее	200	400	157	149	1,36	426	7,29
30	Нижнее	200	500	157	149	1,7	532	8,59
30	Нижнее	200	600	157	149	2,04	639	9,90
30	Нижнее	200	700	157	149	2,38	745	11,16
30	Нижнее	200	800	157	149	2,72	852	12,47
30	Нижнее	200	900	157	149	3,06	958	13,78
30	Нижнее	200	1000	157	149	3,4	1064	15,08
30	Нижнее	200	1100	157	149	3,74	1171	16,32
30	Нижнее	200	1200	157	149	4,08	1277	17,62
30	Нижнее	200	1300	157	149	4,42	1383	18,93
30	Нижнее	200	1400	157	149	4,76	1490	20,41
30	Нижнее	200	1500	157	149	5,1	1596	21,79
30	Нижнее	200	1600	157	149	5,44	1703	23,09
30	Нижнее	200	1700	157	149	5,78	1809	24,52
30	Нижнее	200	1800	157	149	6,12	1916	25,71
30	Нижнее	200	1900	157	149	6,46	2022	26,96
30	Нижнее	200	2000	157	149	6,8	2129	28,39
30	Нижнее	200	2100	157	149	7,14	2235	29,70
30	Нижнее	200	2200	157	149	7,48	2342	31,01
30	Нижнее	200	2300	157	149	7,82	2448	32,26
30	Нижнее	200	2400	157	149	8,16	2555	33,56
30	Нижнее	200	2500	157	149	8,5	2661	34,87
30	Нижнее	200	2600	157	149	8,84	2767	36,18
30	Нижнее	200	2700	157	149	9,18	2874	37,43
30	Нижнее	200	2800	157	149	9,52	2980	38,73
30	Нижнее	200	2900	157	149	9,86	3087	40,04
30	Нижнее	200	3000	157	149	10,2	3193	41,35

* Теплоотдача указана при ΔT=70°C

Тип	Тип подключения	Высота, мм	Длина, мм	Глубина, мм	Межосевое расстояние, мм	Объем теплоносителя, л	Теплоотдача, Вт *	Вес, кг
30	Боковое	300	400	157	249	2,04	594	9,11
30	Боковое	300	500	157	249	2,6	742	10,94
30	Боковое	300	600	157	249	3,1	891	12,76
30	Боковое	300	700	157	249	3,6	1039	14,59
30	Боковое	300	800	157	249	4,1	1188	16,41
30	Боковое	300	900	157	249	4,6	1336	18,24
30	Боковое	300	1000	157	249	5,1	1485	20,19
30	Боковое	300	1100	157	249	5,6	1633	22,01
30	Боковое	300	1200	157	249	6,1	1781	23,82
30	Боковое	300	1300	157	249	6,6	1930	25,65
30	Боковое	300	1400	157	249	7,1	2078	27,47
30	Боковое	300	1500	157	249	7,7	2227	29,42
30	Боковое	300	1600	157	249	8,2	2375	31,24
30	Боковое	300	1700	157	249	8,7	2524	33,19
30	Боковое	300	1800	157	249	9,2	2672	35,02
30	Боковое	300	1900	157	249	9,7	2821	36,84
30	Боковое	300	2000	157	249	10,2	2969	38,79
30	Боковое	300	2100	157	249	10,7	3118	40,62
30	Боковое	300	2200	157	249	11,2	3266	42,44
30	Боковое	300	2300	157	249	11,7	3414	44,26
30	Боковое	300	2400	157	249	12,2	3563	46,09
30	Боковое	300	2500	157	249	12,8	3711	47,91
30	Боковое	300	2600	157	249	13,3	3860	49,73
30	Боковое	300	2700	157	249	13,8	4008	51,56
30	Боковое	300	2800	157	249	14,3	4157	53,38
30	Боковое	300	2900	157	249	14,8	4305	55,20
30	Боковое	300	3000	157	249	15,3	4454	57,02
30	Нижнее	300	400	157	249	2,04	594	9,39
30	Нижнее	300	500	157	249	2,6	742	11,21
30	Нижнее	300	600	157	249	3,1	891	13,04
30	Нижнее	300	700	157	249	3,6	1039	14,86
30	Нижнее	300	800	157	249	4,1	1188	16,69
30	Нижнее	300	900	157	249	4,6	1336	18,51
30	Нижнее	300	1000	157	249	5,1	1485	20,47
30	Нижнее	300	1100	157	249	5,6	1633	22,29
30	Нижнее	300	1200	157	249	6,1	1781	24,10
30	Нижнее	300	1300	157	249	6,6	1930	25,92
30	Нижнее	300	1400	157	249	7,1	2078	27,75
30	Нижнее	300	1500	157	249	7,7	2227	29,70
30	Нижнее	300	1600	157	249	8,2	2375	31,52
30	Нижнее	300	1700	157	249	8,7	2524	33,47
30	Нижнее	300	1800	157	249	9,2	2672	35,30
30	Нижнее	300	1900	157	249	9,7	2821	37,12
30	Нижнее	300	2000	157	249	10,2	2969	39,07
30	Нижнее	300	2100	157	249	10,7	3118	40,89
30	Нижнее	300	2200	157	249	11,2	3266	42,72
30	Нижнее	300	2300	157	249	11,7	3414	44,54
30	Нижнее	300	2400	157	249	12,2	3563	46,36
30	Нижнее	300	2500	157	249	12,8	3711	48,19
30	Нижнее	300	2600	157	249	13,3	3860	50,01
30	Нижнее	300	2700	157	249	13,8	4008	51,83
30	Нижнее	300	2800	157	249	14,3	4157	53,66
30	Нижнее	300	2900	157	249	14,8	4305	55,48
30	Нижнее	300	3000	157	249	15,3	4454	57,30

* Теплоотдача указана при ΔT=70°C

Тип	Тип подключения	Высота, мм	Длина, мм	Глубина, мм	Межосевое расстояние, мм	Объем теплоносителя, л	Теплоотдача, Вт *	Вес, кг
30	Боковое	400	400	157	349	2,6	732	11,77
30	Боковое	400	500	157	349	3,2	914	14,16
30	Боковое	400	600	157	349	3,9	1097	16,62
30	Боковое	400	700	157	349	4,5	1280	19,02
30	Боковое	400	800	157	349	5,2	1463	21,41
30	Боковое	400	900	157	349	5,8	1645	23,87
30	Боковое	400	1000	157	349	6,5	1829	26,46
30	Боковое	400	1100	157	349	7,1	2012	28,79
30	Боковое	400	1200	157	349	7,8	2196	31,24
30	Боковое	400	1300	157	349	8,4	2378	33,69
30	Боковое	400	1400	157	349	9,1	2560	36,15
30	Боковое	400	1500	157	349	9,7	2743	38,61
30	Боковое	400	1600	157	349	10,4	2926	41,06
30	Боковое	400	1700	157	349	11	3109	43,53
30	Боковое	400	1800	157	349	11,7	3292	45,98
30	Боковое	400	1900	157	349	12,3	3474	48,38
30	Боковое	400	2000	157	349	13	3658	50,90
30	Боковое	400	2100	157	349	13,6	3841	53,36
30	Боковое	400	2200	157	349	14,3	4023	55,81
30	Боковое	400	2300	157	349	14,9	4207	58,15
30	Боковое	400	2400	157	349	15,6	4388	60,61
30	Боковое	400	2500	157	349	16,2	4570	63,00
30	Боковое	400	2600	157	349	16,8	4755	65,46
30	Боковое	400	2700	157	349	17,5	4937	67,79
30	Боковое	400	2800	157	349	18,1	5120	70,25
30	Боковое	400	2900	157	349	18,8	5302	72,70
30	Боковое	400	3000	157	349	19,4	5486	75,10
30	Нижнее	400	400	157	349	2,6	732	12,05
30	Нижнее	400	500	157	349	3,2	914	14,44
30	Нижнее	400	600	157	349	3,9	1097	16,90
30	Нижнее	400	700	157	349	4,5	1280	19,29
30	Нижнее	400	800	157	349	5,2	1463	21,69
30	Нижнее	400	900	157	349	5,8	1645	24,15
30	Нижнее	400	1000	157	349	6,5	1829	26,74
30	Нижнее	400	1100	157	349	7,1	2012	29,07
30	Нижнее	400	1200	157	349	7,8	2196	31,51
30	Нижнее	400	1300	157	349	8,4	2378	33,97
30	Нижнее	400	1400	157	349	9,1	2560	36,42
30	Нижнее	400	1500	157	349	9,7	2743	38,89
30	Нижнее	400	1600	157	349	10,4	2926	41,34
30	Нижнее	400	1700	157	349	11	3109	43,81
30	Нижнее	400	1800	157	349	11,7	3292	46,26
30	Нижнее	400	1900	157	349	12,3	3474	48,66
30	Нижнее	400	2000	157	349	13	3658	51,18
30	Нижнее	400	2100	157	349	13,6	3841	53,64
30	Нижнее	400	2200	157	349	14,3	4023	56,09
30	Нижнее	400	2300	157	349	14,9	4207	58,43
30	Нижнее	400	2400	157	349	15,6	4388	60,88
30	Нижнее	400	2500	157	349	16,2	4570	63,28
30	Нижнее	400	2600	157	349	16,8	4755	65,73
30	Нижнее	400	2700	157	349	17,5	4937	68,07
30	Нижнее	400	2800	157	349	18,1	5120	70,53
30	Нижнее	400	2900	157	349	18,8	5302	72,98
30	Нижнее	400	3000	157	349	19,4	5486	75,38

* Теплоотдача указана при ΔT=70°C

Тип	Тип подключения	Высота, мм	Длина, мм	Глубина, мм	Межосевое расстояние, мм	Объем теплоносителя, л	Теплоотдача, Вт *	Вес, кг
30	Боковое	500	400	157	449	3,12	938	14,20
30	Боковое	500	500	157	449	3,9	1172	17,17
30	Боковое	500	600	157	449	4,7	1407	20,14
30	Боковое	500	700	157	449	5,5	1641	23,17
30	Боковое	500	800	157	449	6,2	1876	26,14
30	Боковое	500	900	157	449	7	2110	29,11
30	Боковое	500	1000	157	449	7,8	2345	32,27
30	Боковое	500	1100	157	449	8,6	2579	35,24
30	Боковое	500	1200	157	449	9,4	2814	38,25
30	Боковое	500	1300	157	449	10,1	3048	41,22
30	Боковое	500	1400	157	449	10,9	3283	44,19
30	Боковое	500	1500	157	449	11,7	3517	47,35
30	Боковое	500	1600	157	449	12,5	3752	50,32
30	Боковое	500	1700	157	449	13,3	3986	53,41
30	Боковое	500	1800	157	449	14	4220	56,38
30	Боковое	500	1900	157	449	14,8	4455	59,35
30	Боковое	500	2000	157	449	15,6	4689	62,51
30	Боковое	500	2100	157	449	16,4	4924	65,47
30	Боковое	500	2200	157	449	17,2	5158	68,44
30	Боковое	500	2300	157	449	17,9	5393	71,47
30	Боковое	500	2400	157	449	18,7	5627	74,44
30	Боковое	500	2500	157	449	19,5	5862	77,47
30	Боковое	500	2600	157	449	20,3	6096	80,43
30	Боковое	500	2700	157	449	21,1	6331	83,40
30	Боковое	500	2800	157	449	21,8	6565	86,43
30	Боковое	500	2900	157	449	22,6	6800	89,40
30	Боковое	500	3000	157	449	23,4	7034	92,43
30	Нижнее	500	400	157	449	3,12	938	14,54
30	Нижнее	500	500	157	449	3,9	1172	17,51
30	Нижнее	500	600	157	449	4,7	1407	20,48
30	Нижнее	500	700	157	449	5,5	1641	23,51
30	Нижнее	500	800	157	449	6,2	1876	26,48
30	Нижнее	500	900	157	449	7	2110	29,45
30	Нижнее	500	1000	157	449	7,8	2345	32,61
30	Нижнее	500	1100	157	449	8,6	2579	35,58
30	Нижнее	500	1200	157	449	9,4	2814	38,59
30	Нижнее	500	1300	157	449	10,1	3048	41,56
30	Нижнее	500	1400	157	449	10,9	3283	44,53
30	Нижнее	500	1500	157	449	11,7	3517	47,69
30	Нижнее	500	1600	157	449	12,5	3752	50,66
30	Нижнее	500	1700	157	449	13,3	3986	53,75
30	Нижнее	500	1800	157	449	14	4220	56,72
30	Нижнее	500	1900	157	449	14,8	4455	59,69
30	Нижнее	500	2000	157	449	15,6	4689	62,85
30	Нижнее	500	2100	157	449	16,4	4924	65,81
30	Нижнее	500	2200	157	449	17,2	5158	68,78
30	Нижнее	500	2300	157	449	17,9	5393	71,81
30	Нижнее	500	2400	157	449	18,7	5627	74,78
30	Нижнее	500	2500	157	449	19,5	5862	77,81
30	Нижнее	500	2600	157	449	20,3	6096	80,77
30	Нижнее	500	2700	157	449	21,1	6331	83,74
30	Нижнее	500	2800	157	449	21,8	6565	86,77
30	Нижнее	500	2900	157	449	22,6	6800	89,74
30	Нижнее	500	3000	157	449	23,4	7034	92,77

* Теплоотдача указана при ΔT=70°C

Тип	Тип подключения	Высота, мм	Длина, мм	Глубина, мм	Межосевое расстояние, мм	Объем теплоносителя, л	Теплоотдача, Вт *	Вес, кг
30	Боковое	600	400	157	549	3,5	1094	16,81
30	Боковое	600	500	157	549	4,38	1368	20,42
30	Боковое	600	600	157	549	5,25	1642	24,04
30	Боковое	600	700	157	549	6,13	1915	27,66
30	Боковое	600	800	157	549	7	2189	31,28
30	Боковое	600	900	157	549	7,88	2462	34,90
30	Боковое	600	1000	157	549	8,75	2736	38,52
30	Боковое	600	1100	157	549	9,63	3010	42,13
30	Боковое	600	1200	157	549	10,5	3283	45,74
30	Боковое	600	1300	157	549	11,38	3557	49,35
30	Боковое	600	1400	157	549	12,25	3830	52,97
30	Боковое	600	1500	157	549	13,13	4104	56,59
30	Боковое	600	1600	157	549	14	4378	60,20
30	Боковое	600	1700	157	549	14,88	4651	63,89
30	Боковое	600	1800	157	549	15,75	4925	67,51
30	Боковое	600	1900	157	549	16,63	5198	71,12
30	Боковое	600	2000	157	549	17,51	5472	74,74
30	Боковое	600	2100	157	549	18,39	5746	78,36
30	Боковое	600	2200	157	549	19,25	6019	81,98
30	Боковое	600	2300	157	549	20,13	6293	85,59
30	Боковое	600	2400	157	549	21	6566	89,20
30	Боковое	600	2500	157	549	21,88	6840	92,82
30	Боковое	600	2600	157	549	22,75	7114	96,44
30	Боковое	600	2700	157	549	23,63	7387	100,05
30	Боковое	600	2800	157	549	24,5	7661	103,67
30	Боковое	600	2900	157	549	25,38	7934	107,29
30	Боковое	600	3000	157	549	26,25	8208	110,91
30	Нижнее	600	400	157	549	3,5	1094	17,21
30	Нижнее	600	500	157	549	4,38	1368	20,82
30	Нижнее	600	600	157	549	5,25	1642	24,44
30	Нижнее	600	700	157	549	6,13	1915	28,06
30	Нижнее	600	800	157	549	7	2189	31,68
30	Нижнее	600	900	157	549	7,88	2462	35,30
30	Нижнее	600	1000	157	549	8,75	2736	39,05
30	Нижнее	600	1100	157	549	9,63	3010	42,65
30	Нижнее	600	1200	157	549	10,5	3283	46,26
30	Нижнее	600	1300	157	549	11,38	3557	49,88
30	Нижнее	600	1400	157	549	12,25	3830	53,50
30	Нижнее	600	1500	157	549	13,13	4104	57,24
30	Нижнее	600	1600	157	549	14	4378	60,85
30	Нижнее	600	1700	157	549	14,88	4651	64,54
30	Нижнее	600	1800	157	549	15,75	4925	68,16
30	Нижнее	600	1900	157	549	16,63	5198	71,77
30	Нижнее	600	2000	157	549	17,51	5472	75,52
30	Нижнее	600	2100	157	549	18,39	5746	79,13
30	Нижнее	600	2200	157	549	19,25	6019	82,75
30	Нижнее	600	2300	157	549	20,13	6293	86,36
30	Нижнее	600	2400	157	549	21	6566	89,98
30	Нижнее	600	2500	157	549	21,88	6840	93,60
30	Нижнее	600	2600	157	549	22,75	7114	97,22
30	Нижнее	600	2700	157	549	23,63	7387	100,83
30	Нижнее	600	2800	157	549	24,5	7661	104,45
30	Нижнее	600	2900	157	549	25,38	7934	108,07
30	Нижнее	600	3000	157	549	26,25	8208	111,68

* Теплоотдача указана при ΔT=70°C

Тип	Тип подключения	Высота, мм	Длина, мм	Глубина, мм	Межосевое расстояние, мм	Объем теплоносителя, л	Теплоотдача, Вт *	Вес, кг
33	Боковое	200	400	157	149	1,36	581	7,42
33	Боковое	200	500	157	149	1,7	726	8,91
33	Боковое	200	600	157	149	2,04	871	10,41
33	Боковое	200	700	157	149	2,38	1017	11,87
33	Боковое	200	800	157	149	2,72	1162	13,37
33	Боковое	200	900	157	149	3,06	1307	14,87
33	Боковое	200	1000	157	149	3,4	1453	16,36
33	Боковое	200	1100	157	149	3,74	1598	17,79
33	Боковое	200	1200	157	149	4,08	1743	19,28
33	Боковое	200	1300	157	149	4,42	1889	20,78
33	Боковое	200	1400	157	149	4,76	2034	22,49
33	Боковое	200	1500	157	149	5,1	2179	24,05
33	Боковое	200	1600	157	149	5,44	2324	25,52
33	Боковое	200	1700	157	149	5,78	2470	27,14
33	Боковое	200	1800	157	149	6,12	2615	28,55
33	Боковое	200	1900	157	149	6,46	2760	29,99
33	Боковое	200	2000	157	149	6,8	2905	31,61
33	Боковое	200	2100	157	149	7,14	3050	33,11
33	Боковое	200	2200	157	149	7,48	3195	34,61
33	Боковое	200	2300	157	149	7,82	3341	36,05
33	Боковое	200	2400	157	149	8,16	3486	37,55
33	Боковое	200	2500	157	149	8,5	3631	39,04
33	Боковое	200	2600	157	149	8,84	3777	40,54
33	Боковое	200	2700	157	149	9,18	3922	41,98
33	Боковое	200	2800	157	149	9,52	4067	43,48
33	Боковое	200	2900	157	149	9,86	4212	44,98
33	Боковое	200	3000	157	149	10,2	4358	46,48
33	Нижнее	200	400	157	149	1,36	581	7,86
33	Нижнее	200	500	157	149	1,7	726	9,38
33	Нижнее	200	600	157	149	2,04	871	10,91
33	Нижнее	200	700	157	149	2,38	1017	12,40
33	Нижнее	200	800	157	149	2,72	1162	13,92
33	Нижнее	200	900	157	149	3,06	1307	15,46
33	Нижнее	200	1000	157	149	3,4	1453	16,98
33	Нижнее	200	1100	157	149	3,74	1598	18,44
33	Нижнее	200	1200	157	149	4,08	1743	19,96
33	Нижнее	200	1300	157	149	4,42	1889	21,49
33	Нижнее	200	1400	157	149	4,76	2034	23,23
33	Нижнее	200	1500	157	149	5,1	2179	24,82
33	Нижнее	200	1600	157	149	5,44	2324	26,32
33	Нижнее	200	1700	157	149	5,78	2470	27,97
33	Нижнее	200	1800	157	149	6,12	2615	29,41
33	Нижнее	200	1900	157	149	6,46	2760	30,88
33	Нижнее	200	2000	157	149	6,8	2905	32,53
33	Нижнее	200	2100	157	149	7,14	3050	34,06
33	Нижнее	200	2200	157	149	7,48	3195	35,59
33	Нижнее	200	2300	157	149	7,82	3341	37,06
33	Нижнее	200	2400	157	149	8,16	3486	38,59
33	Нижнее	200	2500	157	149	8,5	3631	40,11
33	Нижнее	200	2600	157	149	8,84	3777	41,64
33	Нижнее	200	2700	157	149	9,18	3922	43,11
33	Нижнее	200	2800	157	149	9,52	4067	44,64
33	Нижнее	200	2900	157	149	9,86	4212	46,17
33	Нижнее	200	3000	157	149	10,2	4358	47,70

* Теплоотдача указана при ΔT=70°C

Тип	Тип подключения	Высота, мм	Длина, мм	Глубина, мм	Межосевое расстояние, мм	Объем теплоносителя, л	Теплоотдача, Вт *	Вес, кг
33	Боковое	300	400	157	249	2,04	903	10,67
33	Боковое	300	500	157	249	2,6	1129	12,92
33	Боковое	300	600	157	249	3,1	1355	15,16
33	Боковое	300	700	157	249	3,6	1580	17,41
33	Боковое	300	800	157	249	4,1	1806	19,65
33	Боковое	300	900	157	249	4,6	2032	21,90
33	Боковое	300	1000	157	249	5,1	2258	24,27
33	Боковое	300	1100	157	249	5,6	2483	26,51
33	Боковое	300	1200	157	249	6,1	2709	28,74
33	Боковое	300	1300	157	249	6,6	2935	31,02
33	Боковое	300	1400	157	249	7,1	3161	33,26
33	Боковое	300	1500	157	249	7,7	3386	35,63
33	Боковое	300	1600	157	249	8,2	3612	37,87
33	Боковое	300	1700	157	249	8,7	3838	40,24
33	Боковое	300	1800	157	249	9,2	4064	42,49
33	Боковое	300	1900	157	249	9,7	4289	44,73
33	Боковое	300	2000	157	249	10,2	4515	47,10
33	Боковое	300	2100	157	249	10,7	4741	49,35
33	Боковое	300	2200	157	249	11,2	4967	51,59
33	Боковое	300	2300	157	249	11,7	5192	53,83
33	Боковое	300	2400	157	249	12,2	5418	56,08
33	Боковое	300	2500	157	249	12,8	5644	58,32
33	Боковое	300	2600	157	249	13,3	5870	60,56
33	Боковое	300	2700	157	249	13,8	6095	62,81
33	Боковое	300	2800	157	249	14,3	6321	65,05
33	Боковое	300	2900	157	249	14,8	6547	67,29
33	Боковое	300	3000	157	249	15,3	6773	69,53
33	Нижнее	300	400	157	249	2,04	903	10,95
33	Нижнее	300	500	157	249	2,6	1129	13,19
33	Нижнее	300	600	157	249	3,1	1355	15,44
33	Нижнее	300	700	157	249	3,6	1580	17,68
33	Нижнее	300	800	157	249	4,1	1806	19,93
33	Нижнее	300	900	157	249	4,6	2032	22,17
33	Нижнее	300	1000	157	249	5,1	2258	24,55
33	Нижнее	300	1100	157	249	5,6	2483	26,79
33	Нижнее	300	1200	157	249	6,1	2709	29,02
33	Нижнее	300	1300	157	249	6,6	2935	31,29
33	Нижнее	300	1400	157	249	7,1	3161	33,54
33	Нижнее	300	1500	157	249	7,7	3386	35,91
33	Нижнее	300	1600	157	249	8,2	3612	38,15
33	Нижнее	300	1700	157	249	8,7	3838	40,52
33	Нижнее	300	1800	157	249	9,2	4064	42,77
33	Нижнее	300	1900	157	249	9,7	4289	45,01
33	Нижнее	300	2000	157	249	10,2	4515	47,38
33	Нижнее	300	2100	157	249	10,7	4741	49,62
33	Нижнее	300	2200	157	249	11,2	4967	51,87
33	Нижнее	300	2300	157	249	11,7	5192	54,11
33	Нижнее	300	2400	157	249	12,2	5418	56,35
33	Нижнее	300	2500	157	249	12,8	5644	58,60
33	Нижнее	300	2600	157	249	13,3	5870	60,84
33	Нижнее	300	2700	157	249	13,8	6095	63,08
33	Нижнее	300	2800	157	249	14,3	6321	65,33
33	Нижнее	300	2900	157	249	14,8	6547	67,57
33	Нижнее	300	3000	157	249	15,3	6773	69,81

* Теплоотдача указана при ΔT=70°C

Тип	Тип подключения	Высота, мм	Длина, мм	Глубина, мм	Межосевое расстояние, мм	Объем теплоносителя, л	Теплоотдача, Вт *	Вес, кг
33	Боковое	400	400	157	349	2,6	1082	14,11
33	Боковое	400	500	157	349	3,2	1354	17,13
33	Боковое	400	600	157	349	3,9	1622	20,22
33	Боковое	400	700	157	349	4,5	1893	23,25
33	Боковое	400	800	157	349	5,2	2163	26,30
33	Боковое	400	900	157	349	5,8	2434	29,36
33	Боковое	400	1000	157	349	6,5	2704	32,58
33	Боковое	400	1100	157	349	7,1	2975	35,57
33	Боковое	400	1200	157	349	7,8	3245	38,65
33	Боковое	400	1300	157	349	8,4	3515	41,73
33	Боковое	400	1400	157	349	9,1	3786	44,82
33	Боковое	400	1500	157	349	9,7	4056	47,91
33	Боковое	400	1600	157	349	10,4	4372	50,99
33	Боковое	400	1700	157	349	11	4597	54,12
33	Боковое	400	1800	157	349	11,7	4867	57,17
33	Боковое	400	1900	157	349	12,3	5138	60,23
33	Боковое	400	2000	157	349	13	5408	63,38
33	Боковое	400	2100	157	349	13,6	5679	66,47
33	Боковое	400	2200	157	349	14,3	5949	69,55
33	Боковое	400	2300	157	349	14,9	6219	72,52
33	Боковое	400	2400	157	349	15,6	6490	75,61
33	Боковое	400	2500	157	349	16,2	6760	78,66
33	Боковое	400	2600	157	349	16,8	7031	81,75
33	Боковое	400	2700	157	349	17,5	7301	84,71
33	Боковое	400	2800	157	349	18,1	7572	87,80
33	Боковое	400	2900	157	349	18,8	7842	90,88
33	Боковое	400	3000	157	349	19,4	8112	93,91
33	Нижнее	400	400	157	349	2,6	1082	14,39
33	Нижнее	400	500	157	349	3,2	1354	17,41
33	Нижнее	400	600	157	349	3,9	1622	20,50
33	Нижнее	400	700	157	349	4,5	1893	23,52
33	Нижнее	400	800	157	349	5,2	2163	26,58
33	Нижнее	400	900	157	349	5,8	2434	29,64
33	Нижнее	400	1000	157	349	6,5	2704	32,86
33	Нижнее	400	1100	157	349	7,1	2975	35,85
33	Нижнее	400	1200	157	349	7,8	3245	38,92
33	Нижнее	400	1300	157	349	8,4	3515	42,01
33	Нижнее	400	1400	157	349	9,1	3786	45,09
33	Нижнее	400	1500	157	349	9,7	4056	48,19
33	Нижнее	400	1600	157	349	10,4	4372	51,27
33	Нижнее	400	1700	157	349	11	4597	54,40
33	Нижнее	400	1800	157	349	11,7	4867	57,45
33	Нижнее	400	1900	157	349	12,3	5138	60,51
33	Нижнее	400	2000	157	349	13	5408	63,66
33	Нижнее	400	2100	157	349	13,6	5679	66,75
33	Нижнее	400	2200	157	349	14,3	5949	69,83
33	Нижнее	400	2300	157	349	14,9	6219	72,80
33	Нижнее	400	2400	157	349	15,6	6490	75,88
33	Нижнее	400	2500	157	349	16,2	6760	78,94
33	Нижнее	400	2600	157	349	16,8	7031	82,02
33	Нижнее	400	2700	157	349	17,5	7301	84,99
33	Нижнее	400	2800	157	349	18,1	7572	88,08
33	Нижнее	400	2900	157	349	18,8	7842	91,16
33	Нижнее	400	3000	157	349	19,4	8112	94,19

* Теплоотдача указана при ΔT=70°C

Тип	Тип подключения	Высота, мм	Длина, мм	Глубина, мм	Межосевое расстояние, мм	Объем теплоносителя, л	Теплоотдача, Вт *	Вес, кг
33	Боковое	500	400	157	449	3,12	1327	17,23
33	Боковое	500	500	157	449	3,9	1659	21,04
33	Боковое	500	600	157	449	4,7	1991	24,85
33	Боковое	500	700	157	449	5,5	2323	28,72
33	Боковое	500	800	157	449	6,2	2655	32,50
33	Боковое	500	900	157	449	7	2987	36,28
33	Боковое	500	1000	157	449	7,8	3318	40,28
33	Боковое	500	1100	157	449	8,6	3650	44,09
33	Боковое	500	1200	157	449	9,4	3982	47,91
33	Боковое	500	1300	157	449	10,1	4314	51,69
33	Боковое	500	1400	157	449	10,9	4646	55,50
33	Боковое	500	1500	157	449	11,7	4978	59,50
33	Боковое	500	1600	157	449	12,5	5310	63,28
33	Боковое	500	1700	157	449	13,3	5641	67,18
33	Боковое	500	1800	157	449	14	5973	70,99
33	Боковое	500	1900	157	449	14,8	6305	74,80
33	Боковое	500	2000	157	449	15,6	6637	78,77
33	Боковое	500	2100	157	449	16,4	6969	82,57
33	Боковое	500	2200	157	449	17,2	7301	86,35
33	Боковое	500	2300	157	449	17,9	7632	90,19
33	Боковое	500	2400	157	449	18,7	7964	93,97
33	Боковое	500	2500	157	449	19,5	8296	97,81
33	Боковое	500	2600	157	449	20,3	8628	101,61
33	Боковое	500	2700	157	449	21,1	8960	105,39
33	Боковое	500	2800	157	449	21,8	9292	109,23
33	Боковое	500	2900	157	449	22,6	9623	113,07
33	Боковое	500	3000	157	449	23,4	9955	116,91
33	Нижнее	500	400	157	449	3,12	1327	17,57
33	Нижнее	500	500	157	449	3,9	1659	21,38
33	Нижнее	500	600	157	449	4,7	1991	25,19
33	Нижнее	500	700	157	449	5,5	2323	29,06
33	Нижнее	500	800	157	449	6,2	2655	32,84
33	Нижнее	500	900	157	449	7	2987	36,62
33	Нижнее	500	1000	157	449	7,8	3318	40,62
33	Нижнее	500	1100	157	449	8,6	3650	44,43
33	Нижнее	500	1200	157	449	9,4	3982	48,25
33	Нижнее	500	1300	157	449	10,1	4314	52,03
33	Нижнее	500	1400	157	449	10,9	4646	55,84
33	Нижнее	500	1500	157	449	11,7	4978	59,84
33	Нижнее	500	1600	157	449	12,5	5310	63,62
33	Нижнее	500	1700	157	449	13,3	5641	67,52
33	Нижнее	500	1800	157	449	14	5973	71,33
33	Нижнее	500	1900	157	449	14,8	6305	75,14
33	Нижнее	500	2000	157	449	15,6	6637	79,11
33	Нижнее	500	2100	157	449	16,4	6969	82,91
33	Нижнее	500	2200	157	449	17,2	7301	86,69
33	Нижнее	500	2300	157	449	17,9	7632	90,53
33	Нижнее	500	2400	157	449	18,7	7964	94,31
33	Нижнее	500	2500	157	449	19,5	8296	98,15
33	Нижнее	500	2600	157	449	20,3	8628	101,95
33	Нижнее	500	2700	157	449	21,1	8960	105,73
33	Нижнее	500	2800	157	449	21,8	9292	109,57
33	Нижнее	500	2900	157	449	22,6	9623	113,41
33	Нижнее	500	3000	157	449	23,4	9955	117,25

* Теплоотдача указана при ΔT=70°C

Тип	Тип подключения	Высота, мм	Длина, мм	Глубина, мм	Межосевое расстояние, мм	Объем теплоносителя, л	Теплоотдача, Вт *	Вес, кг
33	Боковое	600	400	157	549	3,54	1599	20,86
33	Боковое	600	500	157	549	4,43	1999	25,57
33	Боковое	600	600	157	549	5,31	2398	30,28
33	Боковое	600	700	157	549	6,2	2798	34,99
33	Боковое	600	800	157	549	7,08	3198	39,70
33	Боковое	600	900	157	549	7,97	3597	44,42
33	Боковое	600	1000	157	549	8,85	3997	49,14
33	Боковое	600	1100	157	549	9,74	4397	53,84
33	Боковое	600	1200	157	549	10,62	4796	58,54
33	Боковое	600	1300	157	549	11,51	5196	63,26
33	Боковое	600	1400	157	549	12,39	5596	67,97
33	Боковое	600	1500	157	549	13,28	5996	72,68
33	Боковое	600	1600	157	549	14,16	6395	77,39
33	Боковое	600	1700	157	549	15,05	6795	82,17
33	Боковое	600	1800	157	549	15,93	7195	86,88
33	Боковое	600	1900	157	549	16,82	7594	91,59
33	Боковое	600	2000	157	549	17,7	7994	96,30
33	Боковое	600	2100	157	549	18,59	8394	101,02
33	Боковое	600	2200	157	549	19,47	8793	105,73
33	Боковое	600	2300	157	549	20,36	9193	110,43
33	Боковое	600	2400	157	549	21,24	9593	115,15
33	Боковое	600	2500	157	549	22,125	9993	119,86
33	Боковое	600	2600	157	549	23,01	10392	124,57
33	Боковое	600	2700	157	549	24	10792	129,28
33	Боковое	600	2800	157	549	24,78	11192	133,99
33	Боковое	600	2900	157	549	26,67	11591	138,71
33	Боковое	600	3000	157	549	26,55	11991	143,41
33	Нижнее	600	400	157	549	3,54	1599	21,26
33	Нижнее	600	500	157	549	4,43	1999	25,97
33	Нижнее	600	600	157	549	5,31	2398	30,68
33	Нижнее	600	700	157	549	6,2	2798	35,39
33	Нижнее	600	800	157	549	7,08	3198	40,10
33	Нижнее	600	900	157	549	7,97	3597	44,82
33	Нижнее	600	1000	157	549	8,85	3997	49,66
33	Нижнее	600	1100	157	549	9,74	4397	54,36
33	Нижнее	600	1200	157	549	10,62	4796	59,07
33	Нижнее	600	1300	157	549	11,51	5196	63,78
33	Нижнее	600	1400	157	549	12,39	5596	68,49
33	Нижнее	600	1500	157	549	13,28	5996	73,33
33	Нижнее	600	1600	157	549	14,16	6395	78,04
33	Нижнее	600	1700	157	549	15,05	6795	82,82
33	Нижнее	600	1800	157	549	15,93	7195	87,53
33	Нижнее	600	1900	157	549	16,82	7594	92,24
33	Нижнее	600	2000	157	549	17,7	7994	97,08
33	Нижнее	600	2100	157	549	18,59	8394	101,79
33	Нижнее	600	2200	157	549	19,47	8793	106,51
33	Нижнее	600	2300	157	549	20,36	9193	111,21
33	Нижнее	600	2400	157	549	21,24	9593	115,92
33	Нижнее	600	2500	157	549	22,125	9993	120,64
33	Нижнее	600	2600	157	549	23,01	10392	125,35
33	Нижнее	600	2700	157	549	24	10792	130,06
33	Нижнее	600	2800	157	549	24,78	11192	134,77
33	Нижнее	600	2900	157	549	26,67	11591	139,48
33	Нижнее	600	3000	157	549	26,55	11991	144,19

* Теплоотдача указана при ΔT=70°C



I SPL BM

Биметаллические секционные радиаторы



SPL BM

Биметаллические секционные радиаторы SPL отвечают российским и международным стандартам качества. Они могут использоваться как в открытых, так и в закрытых системах теплоснабжения. Особая технология производства делает радиаторы устойчивыми к коррозии и гидроударам.

Биметаллические секционные радиаторы изготавливаются в соответствии с ГОСТ 31311. Соответствуют требованиям СП 60.13330.2020.

Полностью стальной коллектор обеспечивает долгий срок эксплуатации изделия, а внешний алюминиевый слой гарантирует высокие показатели теплоотдачи.



Выпускаются с боковым и нижним подключением

Боковое подключение универсально и подходит для большинства отопительных систем. При данном типе подключения существенно снижается вероятность образования воздушных пробок. Данные радиаторы более эффективно работают при естественной циркуляции теплоносителя.

Биметаллические радиаторы с нижним подключением быстро монтируются без дополнительных соединений. Все трубы уводятся в пол или под плинтус, лаконично вливаясь в любой интерьер.

Характеристики	
Материал	алюминий и сталь
Максимально допустимое рабочее давление, Мпа	2,53
Испытательное рабочее давление, Мпа	3,85
Максимально допустимая рабочая температура, °С	110
Цвет	белый RAL 9016
Гарантийный срок, лет	20

Комплект поставки SPL BM

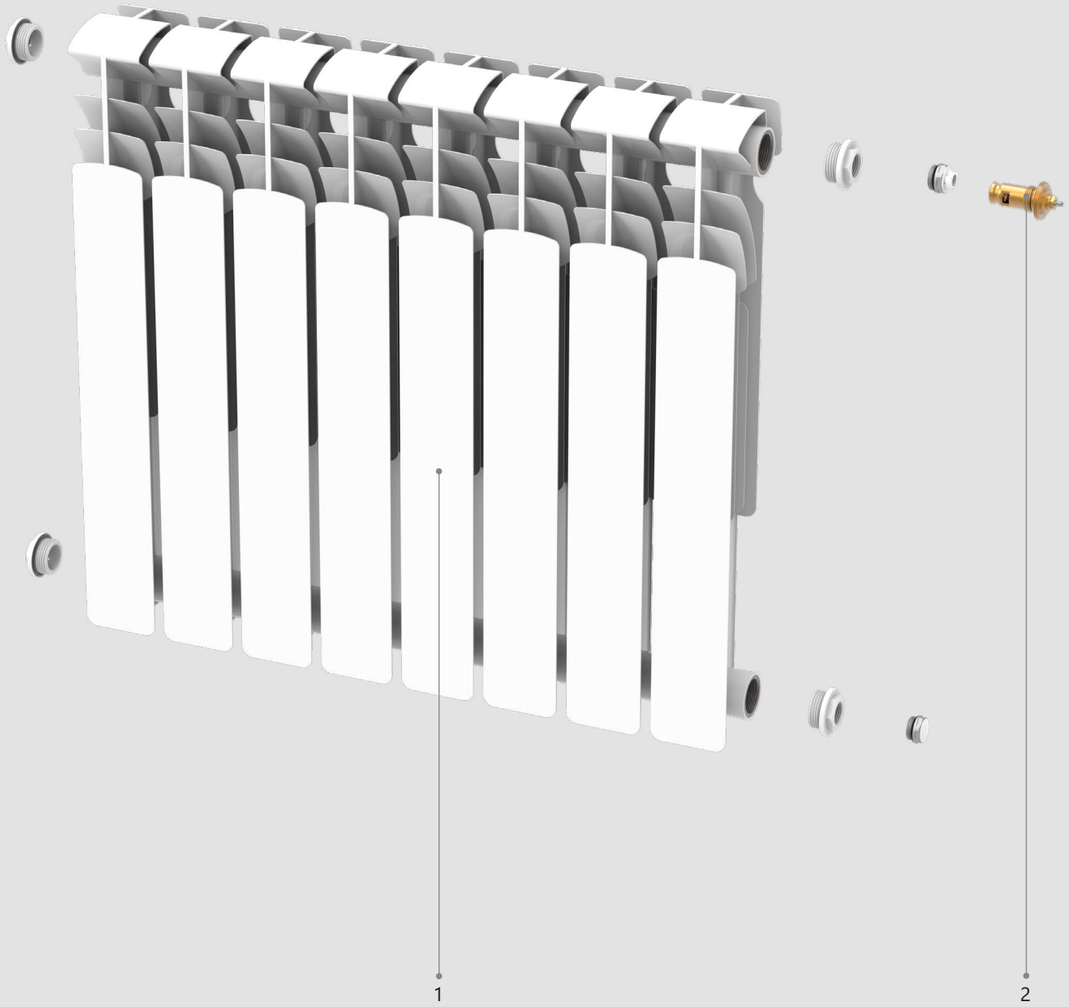

Комплектующие радиатора

1. Радиатор в упаковке — 1 шт.
2. Термостатический клапан — 1 шт.*
3. Паспорт с гарантийным талоном — 1 шт.

* Поставляется вместе с радиаторами SPL BM VR и VL

4. Монтажные комплекты MK1211F / MK3411F и MK127F / MK347F заказываются отдельно



Преимущества SPL BM

- Конструкция радиатора гарантирует надежность и долгий срок службы
- Сочетает в себе два металла: стальной сердечник и алюминиевый корпус. Такая комбинация позволяет объединить лучшие свойства каждого материала
- Способствует быстрому и равномерному нагреву за счет алюминиевого корпуса
- Сталь обеспечивает прочность и устойчивость к высокому давлению в системе отопления, а также сопротивление к коррозии

Ассортиментная линейка

Внешний вид	Серия	Межосевое расстояние, мм	Глубина секции, мм	Количество секций, шт.
	Eco BM	200 / 350 / 500	80 / 100	4–20
	Pro BM	350 / 500	90 / 100	4–20
	Heat BM	350 / 500	80 / 100	4–20
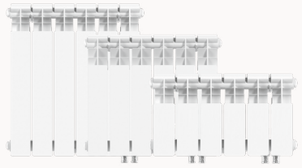	BM VR VR — нижнее правое подключение VL — нижнее левое подключение	200 / 350 / 500	90 / 100	4–20

Технические характеристики

I SPL Pro

Модель	Pro BM 200.100	Pro BM 350.80	Pro BM 500.80	Pro BM 500.100
Максимальное рабочее давление, Атм	25	25	25	25
Номинальный тепловой поток секции, Вт	89	123	159	169
Межосевое расстояние (B), см	20	35	50	50
Высота секции (A), см	27,5	41,5	56,8	56,8
Ширина секции (C), см	8,2	8	8	8
Глубина секции (D), см	9,65	8	8	9,6
Емкость секции, л	0,158	0,16	0,18	0,18
Масса секции нетто, кг	0,99	1,3	1,65	1,7
Присоединительный внутр. диаметр	G1"	G1"	G1"	G1"

I SPL Heat

Модель	Heat BM 350.90	Heat BM 500.90	Heat BM 500.100
Максимальное рабочее давление, Атм	25	25	25
Номинальный тепловой поток секции, Вт	132,5	185	203
Межосевое расстояние (B), см	35	50	50
Высота секции (A), см	41,5	56,6	56,6
Ширина секции (C), см	8,2	8,2	8,2
Глубина секции (D), см	8,9	8,9	9,6
Емкость секции, л	0,175	0,2	0,2
Масса секции нетто, кг	1,36	1,79	2
Присоединительный внутр. диаметр	G1"	G1"	G1"

I SPL Eco

Модель	Eco BM 350.80	Eco BM 500.80	Eco BM 500.100
Максимальное рабочее давление, Атм	25	25	25
Номинальный тепловой поток секции, Вт	105,1	148	159
Межосевое расстояние (B), см	35	50	50
Высота секции (A), см	40,3	56,2	56
Ширина секции (C), см	7,78	8	8
Глубина секции (D), см	7,85	8	10
Емкость секции, л	0,25	0,2	0,22
Масса секции нетто, кг	1,105	1,46	1,52
Присоединительный внутр. диаметр	G1"	G1"	G1"

I SPL BM VR и VL нижнее подключение

Модель	BM VR/VL 200.100	BM VR/VL 350.90	BM VR/VL 500.100
Максимальное рабочее давление, Атм	25	25	25
Номинальный тепловой поток секции, Вт	89	132,5	169
Межосевое расстояние (B), см	20/5	35/5	50/5
Высота секции (A), см	27,5	41,5	56,8
Ширина секции (C), см	8	8,2	8
Глубина секции (D), см	9,6	8,9	9,6
Емкость секции, л	0,158	0,175	0,18
Масса секции нетто, кг	0,99	1,48	1,7
Присоединительный внутр. диаметр	G¾"	G¾"	G¾"

I SPL AL

Алюминиевые секционные радиаторы



SPL AL

Алюминиевые секционные радиаторы отвечают российским и международным стандартам. Они подходят для закрытых отопительных систем: частных домов, коттеджей, дач и т. д. Алюминиевые радиаторы быстро нагреваются и обладают высокими показателями теплоотдачи.

Уменьшенный вес облегчает транспортировку и монтаж изделий.

Алюминиевые секционные радиаторы изготавливаются в соответствии с ГОСТ 31311. Соответствуют требованиям СП 60.13330.2020.



Характеристики	
Материал, мм	алюминиевый сплав
Максимально допустимое рабочее давление, Атм	10
Испытательное рабочее давление, Атм	15
Максимально допустимая рабочая температура, °С	120
Цвет	белый RAL 9016
Гарантийный срок, лет	20

Комплект поставки
SPL AL

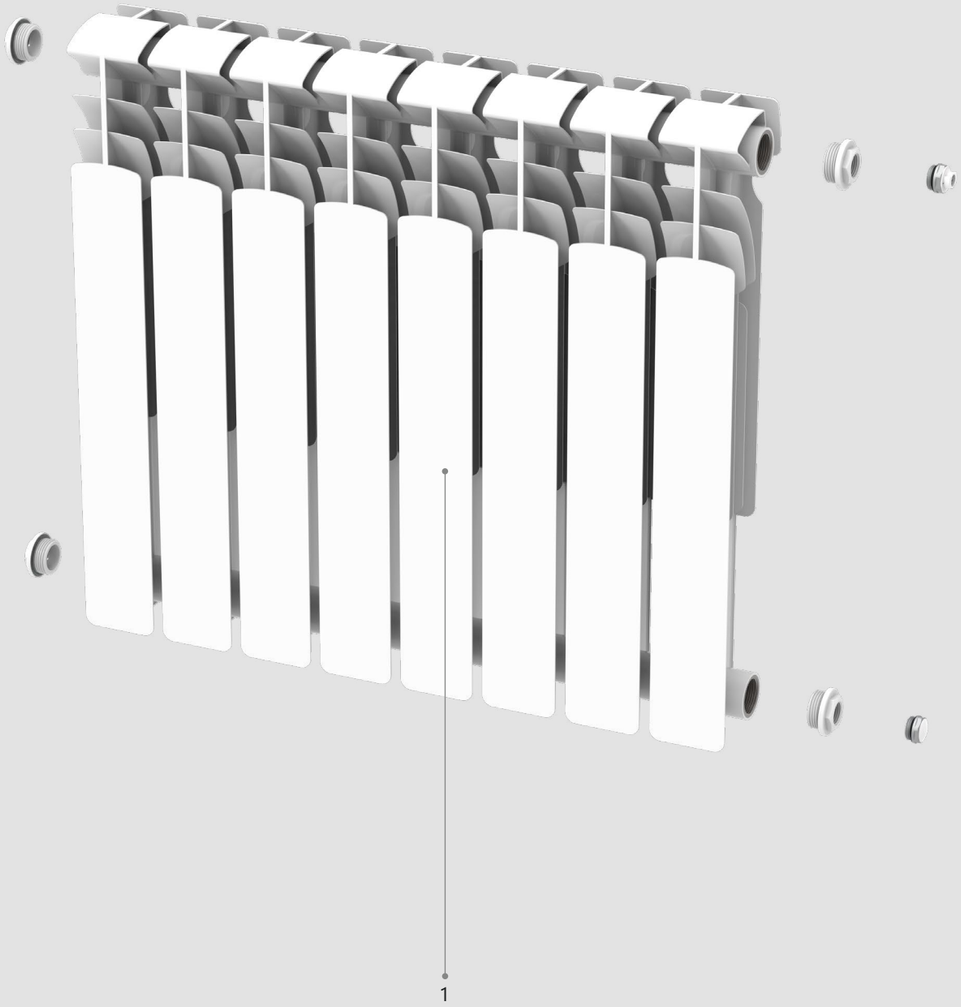

Комплектующие радиатора

1. Радиатор в упаковке — 1 шт.
2. Паспорт с гарантийным талоном — 1 шт.

3. Монтажные комплекты MK1211F / MK3411F и MK127F / MK347F заказываются отдельно



Преимущества
SPL AL

- Идеально подходят для частных домов
- Максимальное рабочее давление — 16 Атм
- Высокая теплоотдача
- Прокладки из материала Novaform Comfort на композитной основе с кевларом

Ассортиментная линейка

Внешний вид	Серия	Межосевое расстояние, мм	Глубина секции, мм	Количество секций, шт.
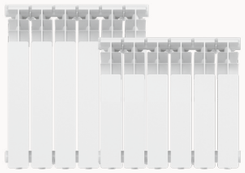	Eco Al	200 / 350 / 500	80 / 96	4–20
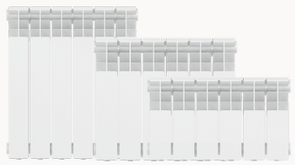	Pro AL	500	90	4–20
	Heat AL	350 / 500	80 / 96	4–20

Технические характеристики

SPL Pro

Модель	Pro AL 200.96	Pro AL 350.80	Pro AL 500.80	Pro AL 500.96
Максимальное рабочее давление, Атм	16	16	16	16
Номинальный тепловой поток секции, Вт	90	119	168	173
Межосевое расстояние (B), см	20	35	50	50
Высота секции (A), см	28,2	42	56,8	58
Ширина секции (C), см	7,9	8	8	8
Глубина секции (D), см	9,6	8	8	9,6
Емкость секции, л	0,23	0,24	0,33	0,35
Масса секции нетто, кг	0,6	0,76	1,07	1,11
Присоединительный внутр. диаметр	G1"	G1"	G1"	G1"

SPL Heat

Модель	Heat AL 500.90
Максимальное рабочее давление, Атм	16
Номинальный тепловой поток секции, Вт	181
Межосевое расстояние (B), см	50
Высота секции (A), см	57,5
Ширина секции (C), см	7,9
Глубина секции (D), см	9
Емкость секции, л	0,326
Масса секции нетто, кг	1,24
Присоединительный внутр. диаметр	G1"

SPL Eco

Модель	Eco AL 350.80	Eco AL 500.80	Eco AL 500.96
Максимальное рабочее давление, Атм	16	16	16
Номинальный тепловой поток секции, Вт	109,7	151	157
Межосевое расстояние (B), см	35	50	50
Высота секции (A), см	42,7	57,6	56,7
Ширина секции (C), см	7,68	8	8
Глубина секции (D), см	7,8	8	9,7
Емкость секции, л	0,25	0,32	0,34
Масса секции нетто, кг	0,66	0,89	0,93
Присоединительный внутр. диаметр	G1"	G1"	G1"

I SPL

Комплектующие к радиаторам отопления



Анкерные пластины H300, H400, H500, H600

Для классического монтажа стальных панельных радиаторов к стене отлично подходят анкерные пластины SPL, предназначенные для приборов высотой 300, 400, 500 или 600 мм. Пластины представляют собой металлические уголки, позволяющие выбирать расстояние от радиатора до стены.

Данный крепеж идет в комплекте.



Рекомендации по подбору

Длина радиатора, мм	Количество кронштейнов, шт.
400–1600	2
170–3000	3

Габаритный размер изделий

Высота радиатора, мм	Габаритный размер изделия, мм
300, 400	30x40x200
500	30x40x310
600	30x40x410

Анкерные пластины для гигиенических стальных панельных радиаторов H300, H400, H500, H600

В комплекте со стальным панельным гигиеническим радиатором SPL идет кронштейн — анкерная пластина, который позволяет закрепить радиатор на расстоянии 100 мм от стены.

Изделия подходят для радиаторов высотой 300, 400, 500 и 600 мм, габаритные размеры пластины — 60×100 мм.

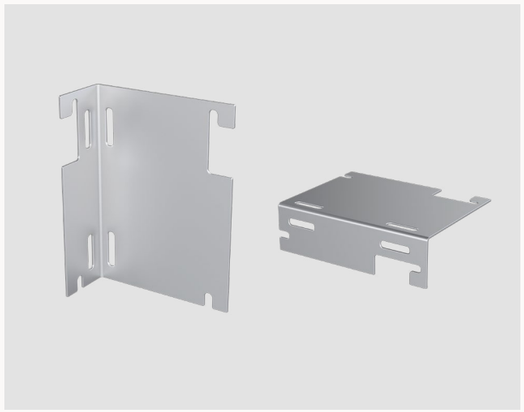

Рекомендации по подбору

Длина радиатора, мм	Количество кронштейнов, шт.
400–1600	2
170–3000	3

Габаритный размер изделий

Высота радиатора, мм	Габаритный размер изделия, мм
300, 400	200×100×34
500	310×100×34
600	410×100×34

Настенные кронштейны K15H.3100 и K15H.5100

Кронштейны K15H.3100 и K15H.5100 представляют собой настенные крепежи для монтажа стальных панельных радиаторов 10, 20 и 30 типов в гигиеническом исполнении, не оснащенных анкерными пластинами. Модель K15H.3100 предназначена для радиаторов высотой 300 мм, а K15H.5100 — для приборов на 500 мм.



Рекомендации по подбору

Длина радиатора, мм	Количество кронштейнов, шт.
400–1600	2
1700–3000	3

Настенный кронштейн K17.32, K17.33, K17.34, K17.35

Кронштейны K17.32, K17.33, K17.34 и K17.35 представляют собой настенные крепежи для монтажа стальных панельных радиаторов, не оснащенных монтажными пластинами.



Рекомендации по подбору

Длина радиатора, мм	Количество кронштейнов, шт.
400–1200	2
1300–1900	3
2000–3000	4

Длина радиатора, мм	Количество товара в коробке, шт.	Высота радиатора, мм
K17.32	20	200
K17.33	10	300
K17.34	10	400
K17.35	10	500

MK1211F / MK3411F

Универсальные монтажные комплекты MK1211F / MK3411F на 11 элементов созданы для надежного крепежа секционных радиаторов отопления. В состав набора входит все необходимое для установки отопительного прибора и его соединения с трубами диаметром ½" либо ¾".



Комплект поставки:

- Переходник на 1" с левой резьбой, 2 шт.
- Переходник на 1" с правой резьбой, 2 шт.
- Прокладки, 4 шт.
- Заглушка, 1 шт.
- Воздухоотводчик (кран Маевского), 1 шт.
- Кронштейны анкерные, 1 шт.
- Дюбели, 2 шт.

MK127F / MK347F

Универсальные монтажные комплекты MK127F / MK347F на 7 элементов созданы для надежного крепежа секционных радиаторов отопления. В состав набора входит все необходимое для установки отопительного прибора и его соединения с трубами диаметром ½" либо ¾".



Комплект поставки:

- Переходник на 1" с левой резьбой, 2 шт.
- Переходник на 1" с правой резьбой, 2 шт.
- Прокладки, 4 шт.
- Заглушка, 1 шт.
- Воздухоотводчик (кран Маевского), 1 шт.
- Ключ для ручного воздухоотводчика, 1 шт.

Напольные кронштейны К.31.35

Данные кронштейны предназначены специально для напольного монтажа стальных панельных радиаторов 11, 21, 22 и 33 типов. Универсальная конструкция кронштейна позволяет использовать его для радиаторов разной высоты, а используемые прочные надежные материалы выдержат до 30 кг веса на каждом креплении.



Комплект поставки:

- Стойка, 1 шт.
- Скоба, 1 шт.
- Болт М6×16, 1 шт.
- Заглушка, 1 шт.
- Крышка, 1 шт.

Рекомендации по подбору

Длина радиатора, мм	Количество кронштейнов, шт.
400–1200	2
1300–1900	3
2000–3000	4

Рекомендации по подбору

Высота радиатора, мм	Высота от пола до радиатора, мм	Высота кронштейна, мм
200	150	350
300-400	100	350
500-600	100	350

Термостатический клапан

Клапан термостатический, встраиваемый в отопительный прибор, предназначен для автоматического или ручного регулирования расхода теплоносителя через радиатор в системах отопления с рабочей температурой теплоносителя до +110°C и номинальным давлением до 0,8 МПа включительно.



Рекомендации по подбору

Наименование параметра	Значение
Рабочее давление не более, МПа	0,8
Испытательное давление, МПа	1,6
Резьба для установки в радиатор	G1/2

Высота радиатора, мм	1*	2*	3*	4*	5*	6*	7*	N
Высота радиатора, мм	0,09	0,15	0,23	0,35	0,54	0,87	1,05	1,39

Контакты

Москва			
Главный офис	ул. Кожевническая, д. 16, стр. 4	+7 495 959 55 45	info@vodokomfort.ru
Склад	г. Видное, д. Апарники, вл. 9, стр. 1А	+7 495 663 88 93	sklad@vodokomfort.ru
Розничный магазин	г. Мытищи, ул. Коммунистическая, д. 25Г, корп. 5	+7 495 255 54 00	shop@vodokomfort.ru
Интернет-магазин	www.vodokomfort.ru	+7 495 959 55 45 доб. 205	info@vodokomfort.ru

Санкт-Петербург			
Офис	ул. Барочная, д. 10, корп. 1, оф. 406	+7 812 612 21 11	spb@vodokomfort.ru
Склад	ул. Бабушкина, д. 21, стр. 2	+7 812 612 21 11 доб. 552	skladSPB@vodokomfort.ru

Воронеж			
Офис	Бульвар Победы, д. 22А	+7 473 210 07 10	vrn@vodokomfort.ru
Склад	Московский пр-т, д. 11/17	+7 473 210 07 10 доб. 653	skladVRN@vodokomfort.ru

Екатеринбург			
Офис	ул. Сибирский тракт, д. 12, зд. 8, оф. 403	+7 343 289 98 80	ekb@vodokomfort.ru
Склад	г. Березовский, ул. Уральская, д. 132	+7 343 289 98 80 доб. 409	skladEKB@vodokomfort.ru

Краснодар			
Офис	ул. Красных Партизан, д. 559	+7 861 997 00 11	krd@vodokomfort.ru

Казань			
Офис	пр-т Ямашева, д. 33Б, оф. 501	+7 843 254 54 70	kzn@vodokomfort.ru

Челябинск			
Офис/склад	ул. Молодогвардейцев, д. 7/3, оф. 353	+7 351 214 75 77	chlb@vodokomfort.ru

Тюмень			
Представитель в регионе		+7 922 396 08 88	s.pervushin@vodokomfort.ru

Новосибирск			
Офис/склад	ул. Ватутина, д. 99, оф. 403	+7 383 316 37 77	nvs@vodokomfort.ru skladnvs@vodokomfort.ru



115114 г. Москва
ул. Кожевническая, дом 16, стр. 4
+7 (495) 178 00 78 | info@splpro.ru

www.splpro.ru