Технический паспорт изделия

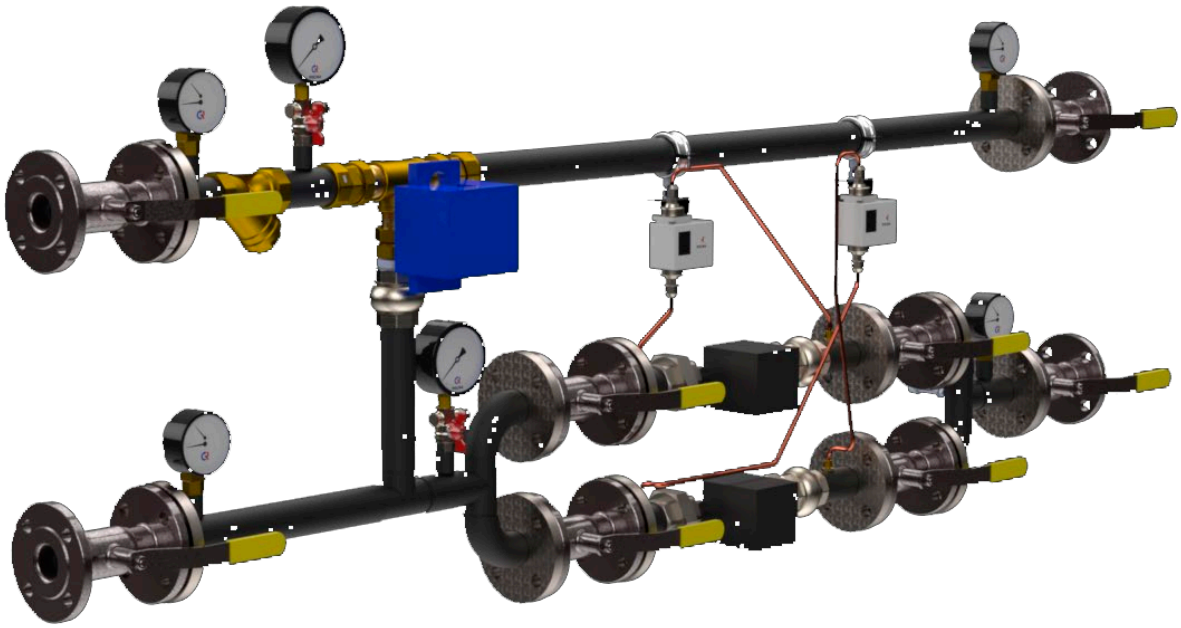

УЗЕЛ РЕГУЛИРУЮЩИЙ SPL UC

Изготовитель: ООО «МЕГАТРОН»
Адрес: 182111, РФ, Псковская область, г. Великие Луки, ул. Малышева, д. 32А

Редакция документа: РДС0705.2025.01
Дата выпуска: 12.2025

© ООО «Ликон Рус», Москва, 2011-2023

SPL® является зарегистрированным товарным знаком (торговой маркой). Исключительные права пользования принадлежат ООО «Ликон Рус».

Производитель оставляет за собой право вносить изменения в конструкцию и техническую документацию изделия без предварительного уведомления.

1. Сведения об изделии

Наименование изделия: УЗЕЛ РЕГУЛИРУЮЩИЙ (УР) SPL UC.

Адрес производства: ООО «МЕГАТРОН»

182111, РФ, Псковская область, г. Великие Луки, ул. Малышева, д.32 А

Продавец: ООО «МЕГАТРОН»

115114, РФ, г.Москва, ул. Кожевническая, д. 16, строение 4, офис 4

Тел.: +7(495)103-40-40

E-mail: info@megatronrus.ru

Дата изготовления в формате:

дд/мм/гггг, где дд – день изготовления, мм – месяц изготовления, гггг – год изготовления.

2. Назначение и особенности

Узел регулирующий предназначен для автоматического управления параметрами тепло/холодоносителя и обеспечения его циркуляции при подключении систем приточной вентиляции (теплообменники, воздухонагреватели и воздухоохладители), либо других систем (воздушного отопления- отопительные агрегаты, тепловые завесы) потребления тепловой/ холодильной энергии к тепло/холодоисточнику.

Особенности:

Узел регулирующий SPL UC – это совокупность трубопроводной обвязки, запорной, регулирующей, защитной (при наличии в схеме) арматуры, насосного оборудования (при наличии в схеме), КИП (при наличии в схеме).

Узел регулирующий SPL UC представлен в 6 схемах.

- I – контур 2-го подогрева/холод;
- II – контур 1-го подогрева;
- III – контур с разделением потока;
- IV – контур с разделением потока с подмешиванием;
- V – контур со смешением потока;
- VI – контур откр./закр./завесы.

По стороне входа SPL UC присоединяется непосредственно к стационарной магистрали тепло/холодоисточника, а по стороне выхода - к установке потребителя, или запитывающим ее трубопроводам. Подключение выполняется посредством резьбового или фланцевого соединения.

3. Технические характеристики

№	Наименование характеристики	Ед. изм.	Значение
1	Рабочий диапазон температур теплоносителя для схемы с седельным клапаном	°С	+5…+150
2	Рабочий диапазон температур теплоносителя для схемы с клапаном поворотным/ шаровым краном	°С	+5…+120
3	Температура окружающей среды	°С	+5…+40
4	Относительная влажность при температуре +40°С, не более	%	50
5	Максимальное рабочее давление	МПа (бар)	1,0 (10) / 1,6 (16)
6	Допустимое значение сопротивления на установке потребителя, не более	кПа (бар)	30 (0,3)
7	Типоразмеры узлов	Ду	15-100
9	Тип рабочей среды		Вода, гликоли до 45%

4. Габаритные размеры, масса изделия

4.1 Данные по габаритным размерам, массам изделия указываются в спецификациях и габаритных чертежах, являющихся приложениями к данному паспорту.

4.2 Возможно изготовление нестандартных УР SPL-UC по спецификациям заказчика в соответствии с данными опросного листа (с указанием принципиальной схемы необходимой компоновки элементов и специальных требований к УР), заполненного представителем заказчика. На основе полученной информации составляется бланк заказа, который согласовывается с заказчиком (номер бланк заказа указывается в обозначении узла).

4.3 Компания-производитель оставляет за собой право изменять конструкцию и комплектацию изделий, не ухудшая их потребительских свойств, без дополнительного уведомления.

5. Расшифровка условного обозначения УР SPL UC

(нестандартные комплектации версии узлов могут иметь дополнительные обозначения)

SPL	UC	CS	IV	F50R	75R	BV16S
						Параметры и тип регулирующего клапана, где: • BV – клапан поворотный (в т.ч. кран шаровой) • V – клапан регулирующий подъемный (в т.ч. седельный) • 16 – Kvs регулирующего устройства • S – SPL, R-Ridan
					75R	параметры насоса, где: • 75 - Максимальный напор насоса (кПа) • R - резервирование насоса "пусто" - нет насоса
				F50R	тип присоединения, диаметр коллектора и сторона подключения, где: • F – фланцевое / S – резьбовое присоединение к магистрали • 50 – Номинальный диаметр узла (мм) • R – правая / L-левая сторона подключения к магистрали	
			IV	Номер типовой схемы узла: • I – плавное регулирование; • II – подмешивание с плавным регулированием; • III – отклоняющий контур; • IV – отклоняющий контур с подмешиванием; • V – смешивающий контур; • VI – откр./закр.		
		CS	вид системы: • HS - система теплоснабжения • CS – система холодоснабжения (S – нестандартное исполнение)			
	UC	- узел регулирующий				
SPL	- название бренда					

6. Устройство и принцип действия

Устройство и принцип действия (схема для теплоснабжения):

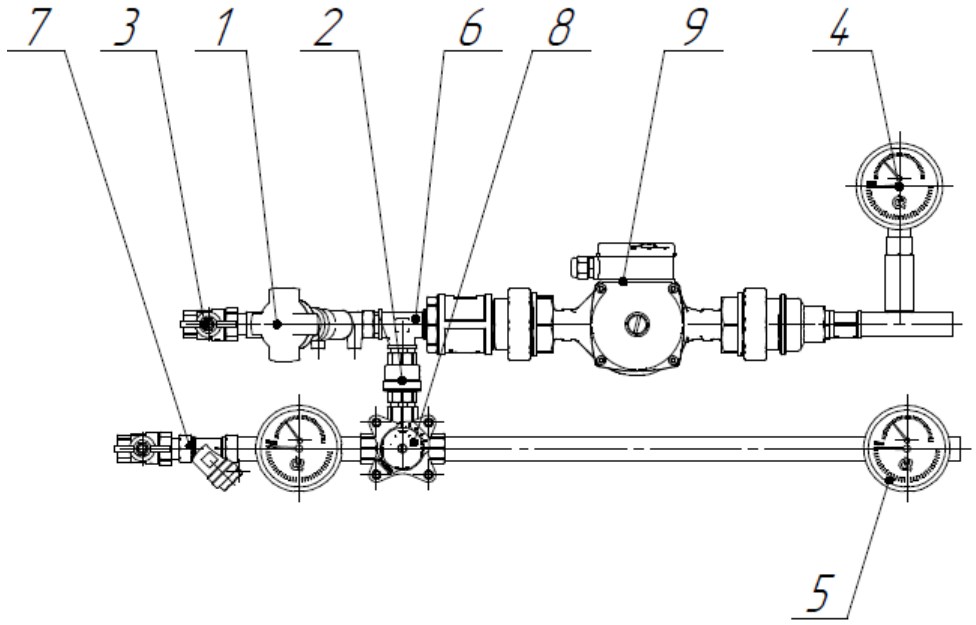

№ пп	Наименование	Кол-во
1	Ручной балансировочный клапан	1
2	Обратный клапан	1
3	Шаровый кран	2
4, 5	Термоманометр	3
6	Тройник	1
7	Фильтр механической очистки	1
8	Регулирующий клапан (поворотный/седельный) с электроприводом	1
9	Насос циркуляционный	1

Устройство и принцип действия (схема для холодоснабжения):

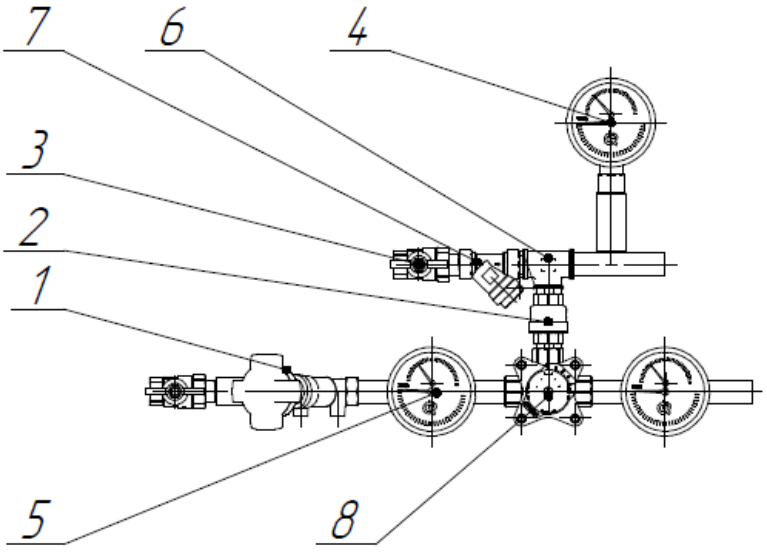

№ пп	Наименование	Кол-во
1	Ручной балансировочный клапан	1
2	Обратный клапан	1
3	Шаровый кран	2
4, 5	Термоманометр	3
6	Тройник	1
7	Фильтр механической очистки	1
8	Регулирующий клапан (поворотный/седельный) с электроприводом	1

7. Указания по подбору, монтажу и эксплуатации

6.1 Монтаж, наладка и эксплуатация изделия должны производиться в соответствии с СНиП «Правила промышленной безопасности опасных производственных объектов, на которых используется оборудование, работающее под избыточным давлением», СП 60.13330.2012 и эксплуатационной документацией предприятия-изготовителя.

6.2 Для установки (подключения) изделия необходимо обращаться в специализированные организации. Продавец и Изготовитель не несут ответственности за недостатки изделия, возникшие из-за его неправильной установки (подключения).

6.3 Узлы и их отдельные модули могут устанавливаться на трубопроводе в любом монтажном положении, которое определяется на основании технических условий в соответствии с требованиями индивидуального проекта и конструктивными особенностями здания.

6.4 При установке узла в коллекторные шкафы возможно использование как типовых, так и изготовленных на заказ стальных шкафов, подходящих по габаритам и обеспечивающих надежное крепление элементов узлов внутри. Соединения узлов с центральными распределительными стояками систем отопления здания и трубопроводами квартирных тепловых контуров являются резьбовыми. В качестве уплотнения этих соединений следует использовать сантехнический лён с уплотнительной пастой или специальную сантехническую нить.

6.5 Сантехнический лён или сантехническая нить должны накладываться ровным слоем по ходу резьбы и не вступать за ее края. Количество уплотнительного материала не должно превышать установленные нормы. Не допускается применение нескольких видов уплотнительного материала одновременно.

6.6 Монтаж должен осуществляться с помощью рожковых или разводных гаечных ключей. Во избежание повреждения корпуса деталей запрещается производить монтаж с помощью трубных (газовых) ключей.

6.7 Для резьбового соединения с узлами на сопрягаемых элементах разрешается применять только трубную цилиндрическую резьбу согласно ГОСТ 6357, также необходимо обеспечить неподвижную фиксацию деталей коллекторного узла с помощью рожковых или разводных гаечных ключей.

6.8 Перед установкой узлов на трубопровод резьбовые сопрягаемые детали должны быть очищены от окалины, заусенцев, ржавчины, краски и т.п. В процессе монтажа не допускается попадание посторонних материалов во внутренние полости соединительных элементов.

6.9 Для обеспечения ремонтопригодности, а также удобства и сокращения времени монтажа, отдельные части узлов оснащены резьбовыми разъемными соединительными элементами. Монтаж таких частей узлов должен осуществляться с помощью рожковых или разводных гаечных ключей, с обязательной неподвижной фиксацией ответного конца разъемного соединения.

6.10 Узлы в процессе эксплуатации не должны испытывать нагрузок от трубопровода (изгиб, перекосы, несоосность, сжатие, растяжение, вибрация, неравномерность затяжки крепежа). В случае необходимости должны быть предусмотрены дополнительные опоры, компенсаторы, снижающие нагрузку от трубопроводов на узлы. Несоосность трубопроводов в местах соединения узла не должна

превышать 1 мм. Запрещается установка узлов без жесткого крепления трубопроводов к строительным конструкциям на участках, являющихся поворотами или компенсаторами температурных изменений длины.

6.11 Механическое воздействие в виде ударов и весовой нагрузки на узлы и их отдельные части в процессе монтажа и эксплуатации не допускается.

6.12 Запрещается производить демонтаж узлов и их отдельных частей, а также работы по устранению дефектов, при наличии давления рабочей среды в трубопроводах систем отопления и водоснабжения.

6.13 Во время эксплуатации узлов элементы управления шаровых кранов, входящих в их состав, должны находиться в одном из двух положений – «ОТКРЫТО» или «ЗАКРЫТО». Промежуточное положение элементов управления шаровых кранов может привести к выходу из строя всего узла. В этом случае, гарантия изготовителя на узел не распространяется.

6.14 Допускается установка и эксплуатация узлов только в системах отопления и водоснабжения, спроектированных, построенных, испытанных и введенных в эксплуатацию с соблюдением требований действующих в РФ строительных нормативных документов.

6.15 Требования и указания по эксплуатации (ввод в эксплуатацию, проведение профилактики, планового ремонта, поверки и т.п.) приборов контроля и учета (манометры, термоманометры, теплосчетчики и т.п.), дополнительно установленных в узлах, указаны в паспортах (технических описаниях) на эти изделия.

6.16 Вода или антифриз, протекающие через изделие, не должны содержать твердых примесей и агрессивных химических веществ, способствующих коррозии или химическому разложению латуни, стали, пластмасс и резины.

6.17 Требования и указания по эксплуатации приборов контроля и учета, дополнительно установленных в узлы, указаны в паспортах на эти изделия.

8. Комплектность

7.1 Комплект поставки изделия указывается в спецификациях и габаритных чертежах, являющихся приложениями к данному паспорту.

7.2 В обязательном порядке в комплект поставки входит Технический паспорт (по запросу также в электронном виде), и копия Декларации о соответствии товара.

9. Хранение и транспортировка

8.1 Транспортировка изделий должно осуществляться любым видом транспорта в крытых транспортных средствах в соответствии с правилами перевозок грузов, действующими на транспорте данного вида.

8.2 Условия транспортировки в части воздействия механических факторов – Л (легкие) в соответствии с ГОСТ 23170.

8.3 Изделия должны храниться в упаковке предприятия – изготовителя по условиям хранения 3 по ГОСТ 15150.

10. Утилизация

Утилизация изделий производится в соответствии с установленным на предприятии порядком (переплавка, захоронение, перепродажа), составленным в соответствии с Законами РФ №96-ФЗ «Об охране атмосферного воздуха», №7-ФЗ «Об охране окружающей среды», №89-ФЗ «Об отходах производства и потребления», №52-ВЗ «О санитарно-эпидемиологическом благополучии населения», а также другими российскими и региональными нормами, актами, правилами, распоряжениями и пр., принятыми во исполнение указанных законов.

11. Приемка и испытания

Продукция, указанная в данном паспорте, изготовлена, испытана и принята в соответствии с действующей технической документацией фирмы-изготовителя.

12. Сертификация

Оборудование УР SPL UC соответствует требованиям ТР ТС 010/2011 «О безопасности машин и оборудования» и ТР ТС 020/2011 «Электромагнитная совместимость технических средств».

Изделие сертифицировано в соответствии с требованиями нормативной документации, декларация о соответствии №ЕАЭС N RU Д-RU.PA02.B.86333/24 до 17.03.2029 года.

13. Гарантийные обязательства

11.1 Изготовитель/продавец гарантирует соответствие УР SPL UC техническим требованиям при соблюдении потребителем условий и указаний по транспортировке, хранению, монтажу и эксплуатации данных изделий.

11.2 Гарантийный срок эксплуатации и хранения составляет - 24 месяца с даты продажи, указанной в транспортных документах, при соблюдении указаний по подбору, монтажу и эксплуатации изделий (см. п.п.6 данного технического паспорта).

11.3 Срок службы УР SPL UC при соблюдении указаний по подбору, монтажу и эксплуатации согласно паспорту/инструкции по эксплуатации и проведении необходимых сервисных работ – 25 лет с даты продажи, указанной в транспортных документах.

11.4 Изготовитель оставляет за собой право внесения изменений в конструкцию узлов при сохранении их эксплуатационных характеристик.

ЕВРАЗИЙСКИЙ ЭКОНОМИЧЕСКИЙ СОЮЗ
ДЕКЛАРАЦИЯ О СООТВЕТСТВИИ

Заявитель Общество с ограниченной ответственностью "МЕГАТРОН"

Место нахождения: Россия, Москва, 115114, улица Кожевническая, дом 16, строение 4, комната 4, адрес места осуществления деятельности: Россия, 142715, Московская обл., г. Видное, д. Апаринки, влд. 9, стр. 1Б, основной государственный регистрационный номер: 5147746314128, номер телефона: +74956607727, адрес электронной почты: info@megatronrus.ru

в лице Генерального директора Стенякина Кирилла Викторовича

заявляет, что Арматура промышленная трубопроводная: Узел, регулирующий (УР) SPL UC, модель: UC, торговой марки: SPL

изготовитель Общество с ограниченной ответственностью "МЕГАТРОН". Место нахождения: Россия, Москва, 115114, улица Кожевническая, дом 16, строение 4, комната 4, адрес места осуществления деятельности по изготовлению продукции: Россия, 142715, Московская обл., г. Видное, д. Апаринки, влд. 9, стр. 1Б. Адрес места осуществления деятельности филиала по изготовлению продукции: Россия, 182111, Псковская область, г. Великие Луки, ул. Малышева, д. 32А
Продукция изготовлена в соответствии с ТУ 28.14.11-007-40066061-2024
Код ТН ВЭД ЕАЭС 8481809907. Серийный выпуск

соответствует требованиям

Технического регламента Таможенного союза "Электромагнитная совместимость технических средств" (ТР ТС 020/2011), Технического регламента Таможенного союза "О безопасности машин и оборудования" (ТР ТС 010/2011)

Декларация о соответствии принята на основании

Протокола испытаний №ПТ-24/02-0963 от 22.02.2024
ИСПЫТАТЕЛЬНАЯ ЛАБОРАТОРИЯ "ПРОМТЕХКОНТРОЛЬ"
Схема декларирования 1д

Дополнительная информация

ГОСТ 12.2.063-2015 "Арматура трубопроводная. Общие требования безопасности". Раздел 8 ГОСТ 30804.6.2-2013 (IEC 61000-6-2:2005) "Совместимость технических средств электромагнитная. Устойчивость к электромагнитным помехам технических средств, применяемых в промышленных зонах. Требования и методы испытаний", ГОСТ IEC 61000-6-4-2016 (раздел 7) "Электромагнитная совместимость (ЭМС). Общие стандарты. Стандарт электромагнитной эмиссии для промышленных обстановок". Срок хранения (службы, годности) указан в прилагаемой к продукции товаросопроводительной и/или эксплуатационной документации.

Декларация о соответствии действительна с даты регистрации по 17.03.2029 включительно

М. П.

(подпись) Стенякин Кирилл Викторович (Ф.И.О. заявителя)

Регистрационный номер декларации о соответствии: ЕАЭС N RU Д-RU.PA02.B.86333/24

Дата регистрации декларации о соответствии: 20.03.2024

ГАРАНТИЙНЫЙ ТАЛОН №_____

Наименование товара: **Узел регулирующий SPL UC**

№ п/п	Артикул	Количество, шт
1		
2		
3		
4		

Название и адрес торгующей организации:

Дата продажи _ **Подпись продавца**

Штамп или печать торгующей организации Штамп о приемке

С условиями гарантии ОЗНАКОМЛЕН и СОГЛАСЕН:

Покупатель_____(подпись).

Гарантия составляет - 24 месяца с даты продажи, указанной в транспортных документах.

По вопросам гарантийного характера, рекламаций и претензий к качеству изделий обращаться по адресу: 1115114, г. Москва, ул. Кожевническая, д. 16, стр. 4 | тел.+7 (495) 178 00 78.
При предъявлении претензии к качеству товара, покупатель представляет следующие документы:

1. Заявление в произвольной форме, в котором указываются:
- название организации или Ф.И.О. покупателя, фактический адрес и контактныетеле- фоны;
- название и адрес организации, производившей монтаж;
- основные параметры системы, в которой было установлено изделие;
- краткое описание дефекта.

2. Документ, подтверждающий покупку изделия (накладная, квитанция).
3. Акт гидравлического испытания системы, в которой было установлено изделие.
4. Настоящий заполненный гарантийный талон.

Отметка о возврате или обмене товара:

_____

_____

Дата: «__»_____20__г. Подпись_____


SPL